U 10 - Máquina de marcado de carreteras configurable para pulverización de plástico 1:1, pulverización de

Número de artículo:
CMC-U10

Largo:
313 cm

Anchura:
125 cm

Altura:
219 cm

Creado el 23.02.2024

Descripción

Máquina de señalización vial autopropulsada para trabajos en los que se debe garantizar una gran capacidad de pintura, un alto rendimiento de señalización y estabilidad con una máquina compacta de 4 ruedas.

Equipada según sus necesidades:
- configurable para aerosol, airless, plástico frío 1:1, plástico frío 98:2; plástico frío

Motor de gasolina:
- Potencia 37 CV
- Luces, indicadores y luz intermitente omnidireccional

Accionamiento hidráulico con:
- 2 motores acoplados directamente a las ruedas traseras, frenos de tambor,
- Mando de palanca hacia delante, marcha atrás y punto muerto -Bomba de caudal variable

Depósito presurizado para perlas de vidrio reflectantes
- 100 litros de capacidad

Descripción

Autómata línea/espacio
- C9000 con medición de la carrera de la bomba o

RMCD - Dispositivo de control de señalización vial
Probablemente el sistema más fácil de usar para la señalización vial.
Con pantalla en color de alta resolución y el exclusivo accionamiento RMCD.

Vea nuestros vídeos en YouTube y el enlace a la página web del RMCD.

Posición del asiento
- ajustable, centro, izquierda, derecha

Toldo parasol

Disponible para diferentes tecnologías de marcaje

Airspray - colores muy sólidos
Depósito a presión para pintura con una capacidad de 250 litros
Compresor para las pistolas con 1.390 l/min

Airless - pinturas con alto contenido en sólidos
Depósito de pintura con una capacidad de 270 litros
Compresor de 515 l/min

Plástico de pulverización en frío en proceso 1:1
2 depósitos de pintura con una capacidad de 75 litros cada uno
Compresor de 515 litros/min

Pulverización en frío de plástico en proceso 98:2
Tanque de pintura con una capacidad de 300 litros
Compresor de 515 litros/min

Plástico frío con zapata abierta
Depósito de presión para plástico frío con 250 litros
Compresor de 827 litros/min

Piezas de recambio

Boquilla Airless para marcas de superficie 219

Número de artículo: CMC-200-219

Boquilla Airless para marcar líneas 319

Número de artículo: CMC-202-319

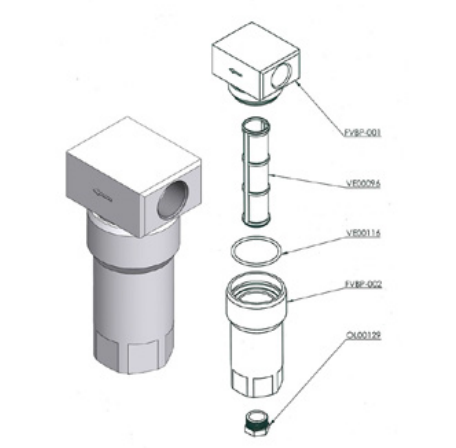

Filtro de color de baja presión FVBP

Número de artículo: CMC-FVBP

Filtro de color de baja presión fabricado en aluminio adecuado para máquinas de marcado CMC.

Cilindro neumático para unidad de marcado

Número de artículo: CMC-GD05

adecuado para la máquina de marcado CMC

Piezas de recambio

Kein Bild verfügbar!

Bitte beachten Sie die Dokumente unter Downloads / Pdf Docs

No picture available!

Please have a look for the documents you will find under Downloads / Pdf Docs

Juego de pedal de la parte interior - sin carcasa

Número de artículo: CMC-KIT00014

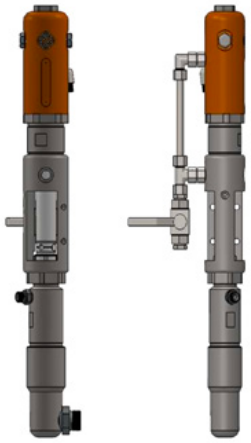

Bomba sin aire CMC P20

Número de artículo: CMC-P20

Adecuado para la bomba sin aire CMC P20.

Pedal para el disparo de pistolas automáticas

Número de artículo: CMC-PEDEL

Regulador de presión 1/4 pulgada para color o sistema de presión

Número de artículo: CMC-PN00064

Para cambiar de la función de retrolavado a la función de marcado.

Piezas de recambio

Filtro de color de alta presión de malla 60

Número de artículo: CMC-VE00062

apto para máquina de marcado CMC

Longitud 145 mm
diámetro25 mm

Filtro de color de alta presión de malla 30

Número de artículo: CMC-VE00110

apto para máquina de marcado CMC

Longitud 145 mm
Diámetro 25 mm

Accesorios/Extensiones

Boquilla Airless para marcas de superficie 219

Número de artículo: CMC-200-219

Boquilla Airless para marcar líneas 319

Número de artículo: CMC-202-319

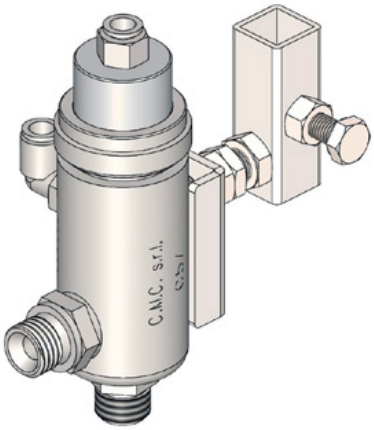

Pistola automática Airless C57

Número de artículo: CMC-C57

Pistola airless automática C57
La pistola se abre y se cierra mediante control neumático.

Sistema de cuentas de vidrio con agitador cónico de cuentas de vidrio

Número de artículo: CMC-DISPERLAR30-CON

Sistema de dispersión de perlas de vidrio por gravedad con sistema de salida especial.

Esto evita que las perlas de vidrio reflex salgan volando por el delantal y reduce así la cantidad de material utilizado.

Accesorios/Extensiones

El autómata de la línea de separación C8000

Número de artículo: CMC-EL00032

Máquina de separación de líneas C8000:
CMC Line Gap Machine para máquinas de marcaje CMC.
Tenga en cuenta también los productos de RMCD - Road Marking Control Device.

Máquina automática de línea con medición de la carrera de la bomba C9000

Número de artículo: CMC-EL00039

C9000 - Máquina automática de salto de línea
Máquina automática de separación de líneas CMC con medición de la carrera de la bomba para máquinas de marcado CMC.
Tenga en cuenta también los productos de RMCD - Road Marking Control Device.

Norma RMCD

Número de artículo: RMCD-STD

Con el RMCD-Road Marking Control Device STANDARD, hemos desarrollado un sistema completamente nuevo para manejar las máquinas de señalización vial con mayor comodidad, basado en el sistema de bus RMCD-CAN. El sistema de configuración variable ofrece una amplia gama de aplicaciones.

Cono guía 320 mm

Número de artículo: TEM-12303-320 ZR

PVC, 320 mm, 0,64 kg
lámina retrorreflectante
Clase RA 2