Automatische Airless Pistole C57

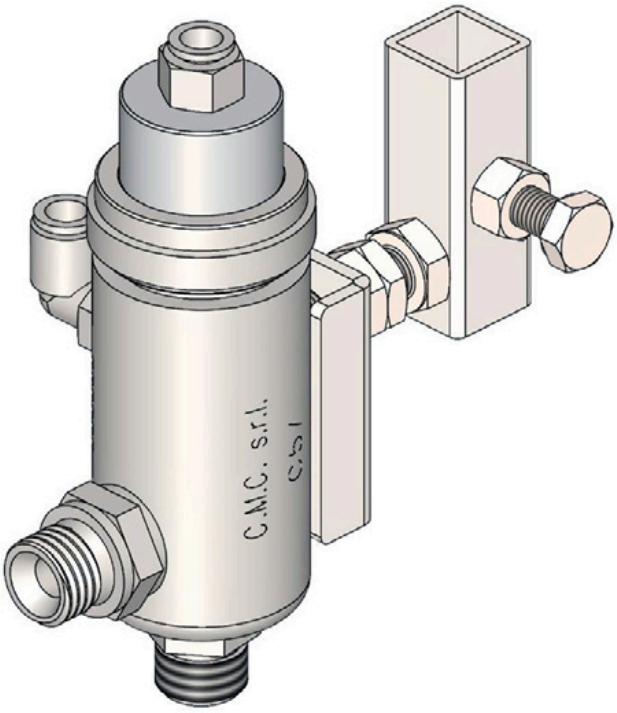

Artikelnummer:
CMC-C57

Länge:
140 mm

Breite:
120 mm

Höhe:
70 mm

Gewicht:
1.1 kg

Erstellt am 30.12.2023

Beschreibung

C57 automatisch Airless Pistole
Die Pistole öffnet und schließt mittels pneumatischer Steuerung.

Passend zu folgenden CMC-Modellen:
- AR 30 ITTP
- AR 30 Pro P MAXX
- AR 100
- AR 100 G
- AR 180
- AR 300
- AR 300 SN
- AR 500
- U 13

Ersatzteile

Airless Düse für Linienmarkierungen 213

Artikelnummer: CMC-697-213

TITAN-Airlessdüse für die Markierung von scharfen Linien.
Spritzwinkel: 20 Grad
Bohrung: 0,013 Zoll

Airless Düse für Linienmarkierungen 215

Artikelnummer: CMC-697-215

TITAN-Airlessdüse für die Markierung von scharfen Linien.
Spritzwinkel: 20 Grad
Bohrung: 0,015 Zoll

Airless Düse für Linienmarkierungen 217

Artikelnummer: CMC-697-217

TITAN-Airlessdüse für die Markierung von scharfen Linien.
Spritzwinkel: 20 Grad
Bohrung: 0,017 Zoll

Airless Düse für Linienmarkierungen 419

Artikelnummer: CMC-697-419

TITAN-Airlessdüse für die Markierung von scharfen Linien.
Spritzwinkel: 40 Grad
Bohrung: 0,019 Zoll

Ersatzteile

Airless Düse für Linienmarkierungen 421

Artikelnummer: CMC-697-421

Titan-Airlessdüse für die Markierung von scharfen Linien.
Spritzwinkel: 40 Grad
Bohrung: 0,021 Zoll

Airless Düse für Linienmarkierungen 423

Artikelnummer: CMC-697-423

TITAN-Airlessdüse für die Markierung von scharfen Linien.
Spritzwinkel: 40 Grad
Bohrung: 0,023 Zoll

Airless Düse für Linienmarkierungen 621

Artikelnummer: CMC-697-621

TITAN-Airlessdüse für die Markierung von scharfen Linien.
Spritzwinkel: 60 Grad
Bohrung: 0,021 Zoll

Airless Düse für Linienmarkierungen 627

Artikelnummer: CMC-697-627

TITAN-Airlessdüse für die Markierung von scharfen Linien.
Spritzwinkel: 60 Grad
Bohrung: 0,027 Zoll

Airless Düse für Linienmarkierungen 631

Artikelnummer: CMC-697-631

TITAN-Airlessdüse für die Markierung von scharfen Linien.
Spritzwinkel: 60 Grad
Bohrung: 0,027 Zoll

Zubehör/Erweiterungen

Airless Düse für Linienmarkierungen 213

Artikelnummer: CMC-697-213

TITAN-Airlessdüse für die Markierung von scharfen Linien.
Spritzwinkel: 20 Grad
Bohrung: 0,013 Zoll

Airless Düse für Linienmarkierungen 215

Artikelnummer: CMC-697-215

TITAN-Airlessdüse für die Markierung von scharfen Linien.
Spritzwinkel: 20 Grad
Bohrung: 0,015 Zoll

Airless Düse für Linienmarkierungen 217

Artikelnummer: CMC-697-217

TITAN-Airlessdüse für die Markierung von scharfen Linien.
Spritzwinkel: 20 Grad
Bohrung: 0,017 Zoll

Airless Düse für Linienmarkierungen 419

Artikelnummer: CMC-697-419

TITAN-Airlessdüse für die Markierung von scharfen Linien.
Spritzwinkel: 40 Grad
Bohrung: 0,019 Zoll

Zubehör/Erweiterungen

Airless Düse für Linienmarkierungen 421

Artikelnummer: CMC-697-421

Titan-Airlessdüse für die Markierung von scharfen Linien.
Spritzwinkel: 40 Grad
Bohrung: 0,021 Zoll

Airless Düse für Linienmarkierungen 423

Artikelnummer: CMC-697-423

TITAN-Airlessdüse für die Markierung von scharfen Linien.
Spritzwinkel: 40 Grad
Bohrung: 0,023 Zoll

Airless Düse für Linienmarkierungen 621

Artikelnummer: CMC-697-621

TITAN-Airlessdüse für die Markierung von scharfen Linien.
Spritzwinkel: 60 Grad
Bohrung: 0,021 Zoll

Airless Düse für Linienmarkierungen 627

Artikelnummer: CMC-697-627

TITAN-Airlessdüse für die Markierung von scharfen Linien.
Spritzwinkel: 60 Grad
Bohrung: 0,027 Zoll

Airless Düse für Linienmarkierungen 631

Artikelnummer: CMC-697-631

TITAN-Airlessdüse für die Markierung von scharfen Linien.
Spritzwinkel: 60 Grad
Bohrung: 0,027 Zoll