Pistolet automatique Airless C57

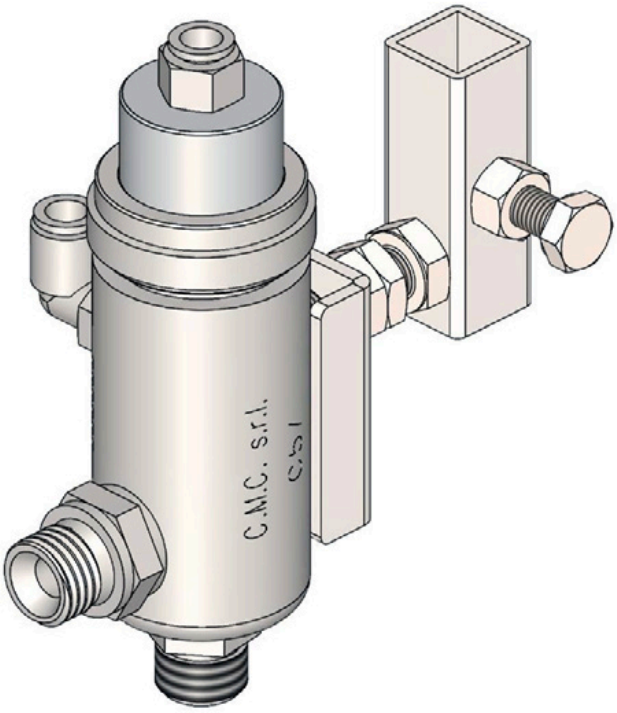

Référence de l'article :
CMC-C57

Longueur :
140 mm

Largeur :
120 mm

Hauteur :
70 mm

Poids :
1.1 kg

Créé le 30.12.2023

Description

C57 pistolet automatique airless
Le pistolet s'ouvre et se ferme au moyen d'une commande pneumatique.

Convient aux modèles CMC suivants :
- AR 30 ITTP
- AR 30 Pro P MAXX
- AR 100
- AR 100 G
- AR 180
- AR 300
- AR 300 SN
- AR 500
- U 13

Pièces de rechange

Buse Airless pour le marquage de lignes 213

Référence de l'article : CMC-697-213

Buse airless TITAN pour le marquage de lignes nettes.
Angle de pulvérisation : 20 degrés
Alésage : 0,013 pouce

Buse sans air pour le marquage de lignes 215

Référence de l'article : CMC-697-215

Buse airless TITAN pour le marquage de lignes nettes.
Angle de pulvérisation : 20 degrés
Alésage : 0,015 pouce

Buse sans air pour le marquage de lignes 217

Référence de l'article : CMC-697-217

Buse airless TITAN pour le marquage de lignes nettes.
Angle de pulvérisation : 20 degrés
Alésage : 0,017 pouce

Buse sans air pour le marquage de lignes 419

Référence de l'article : CMC-697-419

Buse airless TITAN pour le marquage de lignes nettes.
Angle de pulvérisation : 40 degrés
Alésage : 0,019 pouce

Pièces de rechange

Buse sans air pour le marquage de lignes 421

Référence de l'article : CMC-697-421

Buse airless en titane pour le marquage de lignes nettes.
Angle de pulvérisation : 40 degrés
Alésage : 0,021 pouce

Buse sans air pour le marquage de lignes 423

Référence de l'article : CMC-697-423

Buse airless TITAN pour le marquage de lignes nettes.
Angle de pulvérisation : 40 degrés
Alésage : 0,023 pouce

Buse sans air pour le marquage des lignes 621

Référence de l'article : CMC-697-621

Buse airless TITAN pour le marquage de lignes nettes.
Angle de pulvérisation : 60 degrés
Alésage : 0,021 pouce

Buse sans air pour le marquage des lignes 627

Référence de l'article : CMC-697-627

Buse airless TITAN pour le marquage de lignes nettes.
Angle de pulvérisation : 60 degrés
Alésage : 0,027 pouce

Buse Airless pour le marquage de lignes 631

Référence de l'article : CMC-697-631

Buse airless TITAN pour le marquage de lignes nettes.
Angle de pulvérisation : 60 degrés
Alésage : 0,027 pouce

Buse Airless pour le marquage de lignes 213

Référence de l'article : CMC-697-213

Buse airless TITAN pour le marquage de lignes nettes.
Angle de pulvérisation : 20 degrés
Alésage : 0,013 pouce

Buse sans air pour le marquage de lignes 215

Référence de l'article : CMC-697-215

Buse airless TITAN pour le marquage de lignes nettes.
Angle de pulvérisation : 20 degrés
Alésage : 0,015 pouce

Buse sans air pour le marquage de lignes 217

Référence de l'article : CMC-697-217

Buse airless TITAN pour le marquage de lignes nettes.
Angle de pulvérisation : 20 degrés
Alésage : 0,017 pouce

Buse sans air pour le marquage de lignes 419

Référence de l'article : CMC-697-419

Buse airless TITAN pour le marquage de lignes nettes.
Angle de pulvérisation : 40 degrés
Alésage : 0,019 pouce

Accessoires/extensions

Buse sans air pour le marquage de lignes 421

Référence de l'article : CMC-697-421

Buse airless en titane pour le marquage de lignes nettes.
Angle de pulvérisation : 40 degrés
Alésage : 0,021 pouce

Buse sans air pour le marquage de lignes 423

Référence de l'article : CMC-697-423

Buse airless TITAN pour le marquage de lignes nettes.
Angle de pulvérisation : 40 degrés
Alésage : 0,023 pouce

Buse sans air pour le marquage des lignes 621

Référence de l'article : CMC-697-621

Buse airless TITAN pour le marquage de lignes nettes.
Angle de pulvérisation : 60 degrés
Alésage : 0,021 pouce

Buse sans air pour le marquage des lignes 627

Référence de l'article : CMC-697-627

Buse airless TITAN pour le marquage de lignes nettes.
Angle de pulvérisation : 60 degrés
Alésage : 0,027 pouce

Buse Airless pour le marquage de lignes 631

Référence de l'article : CMC-697-631

Buse airless TITAN pour le marquage de lignes nettes.
Angle de pulvérisation : 60 degrés
Alésage : 0,027 pouce