Pistola automática Airless C57

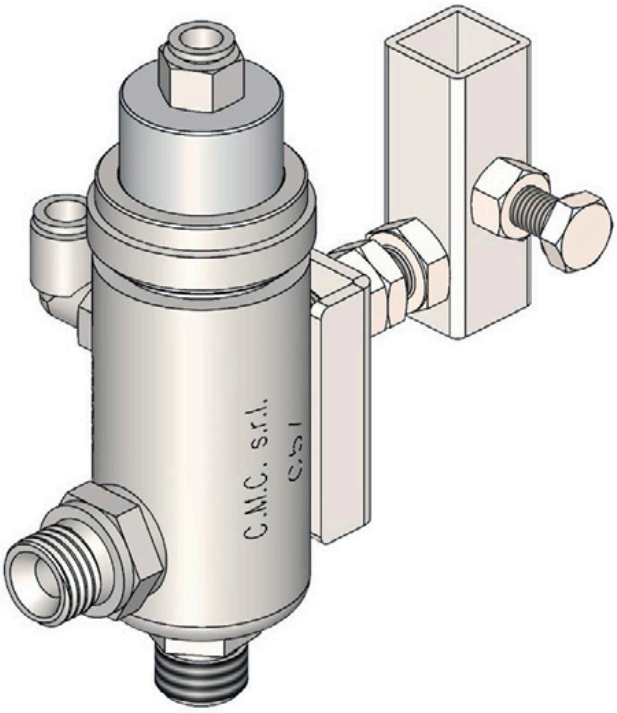

Número de artículo:
CMC-C57

Largo:
140 mm

Anchura:
120 mm

Altura:
70 mm

Peso:
1.1 kg

Creado el 30.12.2023

Descripción

Pistola airless automática C57
La pistola se abre y se cierra mediante control neumático.

Adecuada para los siguientes modelos CMC:
- AR 30 ITTP
- AR 30 Pro P MAXX
- AR 100
- AR 100 G
- AR 180
- AR 300
- AR 300 SN
- AR 500
- U 13

Boquilla airless para marcaje de líneas 213

Número de artículo: CMC-697-213

Boquilla airless TITAN para marcar líneas nítidas.
Ángulo de pulverización: 20 grados
Agujero 0,013 pulgadas

Boquilla Airless para marcar líneas 215

Número de artículo: CMC-697-215

Boquilla airless TITAN para marcar líneas nítidas.
Ángulo de pulverización: 20 grados
Agujero 0,015 pulgadas

Boquilla Airless para marcar líneas 217

Número de artículo: CMC-697-217

Boquilla airless TITAN para marcar líneas nítidas.
Ángulo de pulverización: 20 grados
Agujero 0,017 pulgadas

Boquilla Airless para marcar líneas 419

Número de artículo: CMC-697-419

Boquilla airless TITAN para marcar líneas nítidas.
Ángulo de pulverización: 40 grados
Agujero 0,019 pulgadas

Boquilla Airless para marcar líneas 421

Número de artículo: CMC-697-421

Boquilla airless de titanio para marcar líneas nítidas.
Ángulo de pulverización: 40 grados
Agujero 0,021 pulgadas

Boquilla Airless para marcar líneas 423

Número de artículo: CMC-697-423

Boquilla airless TITAN para marcar líneas nítidas.
Ángulo de pulverización: 40 grados
Agujero 0,023 pulgadas

Boquilla Airless para el marcado de líneas 621

Número de artículo: CMC-697-621

Boquilla airless TITAN para marcar líneas nítidas.
Ángulo de pulverización: 60 grados
Agujero 0,021 pulgadas

Boquilla airless para marcar líneas 627

Número de artículo: CMC-697-627

Boquilla airless TITAN para marcar líneas nítidas.
Ángulo de pulverización: 60 grados
Agujero 0,027 pulgadas

Boquilla airless para marcaje de líneas 631

Número de artículo: CMC-697-631

Boquilla airless TITAN para marcar líneas nítidas.
Ángulo de pulverización: 60 grados
Agujero 0,027 pulgadas

Boquilla airless para marcaje de líneas 213

Número de artículo: CMC-697-213

Boquilla airless TITAN para marcar líneas nítidas.
Ángulo de pulverización: 20 grados
Agujero 0,013 pulgadas

Boquilla Airless para marcar líneas 215

Número de artículo: CMC-697-215

Boquilla airless TITAN para marcar líneas nítidas.
Ángulo de pulverización: 20 grados
Agujero 0,015 pulgadas

Boquilla Airless para marcar líneas 217

Número de artículo: CMC-697-217

Boquilla airless TITAN para marcar líneas nítidas.
Ángulo de pulverización: 20 grados
Agujero 0,017 pulgadas

Boquilla Airless para marcar líneas 419

Número de artículo: CMC-697-419

Boquilla airless TITAN para marcar líneas nítidas.
Ángulo de pulverización: 40 grados
Agujero 0,019 pulgadas

Boquilla Airless para marcar líneas 421

Número de artículo: CMC-697-421

Boquilla airless de titanio para marcar líneas nítidas.
Ángulo de pulverización: 40 grados
Agujero 0,021 pulgadas

Boquilla Airless para marcar líneas 423

Número de artículo: CMC-697-423

Boquilla airless TITAN para marcar líneas nítidas.
Ángulo de pulverización: 40 grados
Agujero 0,023 pulgadas

Boquilla Airless para el marcado de líneas 621

Número de artículo: CMC-697-621

Boquilla airless TITAN para marcar líneas nítidas.
Ángulo de pulverización: 60 grados
Agujero 0,021 pulgadas

Boquilla airless para marcar líneas 627

Número de artículo: CMC-697-627

Boquilla airless TITAN para marcar líneas nítidas.
Ángulo de pulverización: 60 grados
Agujero 0,027 pulgadas

Boquilla airless para marcaje de líneas 631

Número de artículo: CMC-697-631

Boquilla airless TITAN para marcar líneas nítidas.
Ángulo de pulverización: 60 grados
Agujero 0,027 pulgadas