Pistola sem ar automática C57

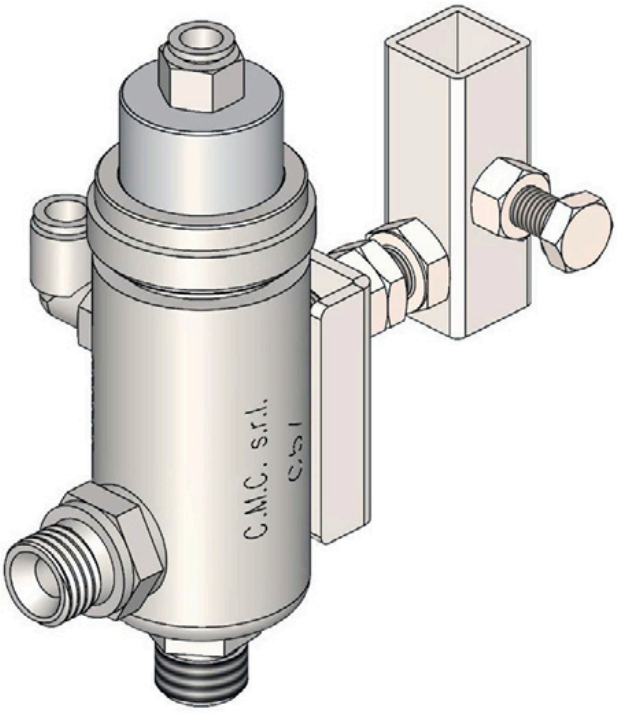

Número do artigo:
CMC-C57

Comprimento:
140 mm

Largura:
120 mm

Altura:
70 mm

Peso:
1.1 kg

Criado em 30.12.2023

Descrição do produto

Pistola airless automática C57
A pistola abre e fecha por meio de controlo pneumático.

Adequada para os seguintes modelos CMC:
- AR 30 ITTP
- AR 30 Pro P MAXX
- AR 100
- AR 100 G
- AR 180
- AR 300
- AR 300 SN
- AR 500
- U 13

Peças de substituição

Bico Airless para marcação de linhas 213

Número do artigo: CMC-697-213

Bico TITAN airless para marcação de linhas nítidas.
Ângulo de pulverização: 20 graus
Furo: 0,013 polegadas

Bico airless para marcações de linha 215

Número do artigo: CMC-697-215

Bico TITAN airless para marcação de linhas nítidas.
Ângulo de pulverização: 20 graus
Furo: 0,015 polegadas

Bico airless para marcação de linhas 217

Número do artigo: CMC-697-217

Bico TITAN airless para marcação de linhas nítidas.
Ângulo de pulverização: 20 graus
Furo: 0,017 polegadas

Bico airless para marcações de linha 419

Número do artigo: CMC-697-419

Bico TITAN airless para marcação de linhas nítidas.
Ângulo de pulverização: 40 graus
Furo: 0,019 polegadas

Peças de substituição

Bico airless para marcações de linha 421

Número do artigo: CMC-697-421

Bico airless de titânio para marcação de linhas nítidas.
Ângulo de pulverização: 40 graus
Furo: 0,021 polegadas

Bico airless para marcações de linha 423

Número do artigo: CMC-697-423

Bico TITAN airless para marcação de linhas nítidas.
Ângulo de pulverização: 40 graus
Furo: 0,023 polegadas

Bico airless para marcações de linha 621

Número do artigo: CMC-697-621

Bico TITAN airless para marcação de linhas nítidas.
Ângulo de pulverização: 60 graus
Furo: 0,021 polegadas

Bico airless para marcações de linha 627

Número do artigo: CMC-697-627

Bico TITAN airless para marcação de linhas nítidas.
Ângulo de pulverização: 60 graus
Furo: 0,027 polegadas

Bico sem ar para marcação de linhas 631

Número do artigo: CMC-697-631

Bico TITAN airless para marcação de linhas nítidas.
Ângulo de pulverização: 60 graus
Furo: 0,027 polegadas

Bico Airless para marcação de linhas 213

Número do artigo: CMC-697-213

Bico TITAN airless para marcação de linhas nítidas.
Ângulo de pulverização: 20 graus
Furo: 0,013 polegadas

Bico airless para marcações de linha 215

Número do artigo: CMC-697-215

Bico TITAN airless para marcação de linhas nítidas.
Ângulo de pulverização: 20 graus
Furo: 0,015 polegadas

Bico airless para marcação de linhas 217

Número do artigo: CMC-697-217

Bico TITAN airless para marcação de linhas nítidas.
Ângulo de pulverização: 20 graus
Furo: 0,017 polegadas

Bico airless para marcações de linha 419

Número do artigo: CMC-697-419

Bico TITAN airless para marcação de linhas nítidas.
Ângulo de pulverização: 40 graus
Furo: 0,019 polegadas

Acessórios/Extensões

Bico airless para marcações de linha 421

Número do artigo: CMC-697-421

Bico airless de titânio para marcação de linhas nítidas.
Ângulo de pulverização: 40 graus
Furo: 0,021 polegadas

Bico airless para marcações de linha 423

Número do artigo: CMC-697-423

Bico TITAN airless para marcação de linhas nítidas.
Ângulo de pulverização: 40 graus
Furo: 0,023 polegadas

Bico airless para marcações de linha 621

Número do artigo: CMC-697-621

Bico TITAN airless para marcação de linhas nítidas.
Ângulo de pulverização: 60 graus
Furo: 0,021 polegadas

Bico airless para marcações de linha 627

Número do artigo: CMC-697-627

Bico TITAN airless para marcação de linhas nítidas.
Ângulo de pulverização: 60 graus
Furo: 0,027 polegadas

Bico sem ar para marcação de linhas 631

Número do artigo: CMC-697-631

Bico TITAN airless para marcação de linhas nítidas.
Ângulo de pulverização: 60 graus
Furo: 0,027 polegadas