AR 300 SN Knicklenker Airless Markierungsmaschine

Artikelnummer:
CMC-L 300 SN

Länge:
345 cm

Breite:
110 cm

Höhe:
210 cm

Gewicht:
1300 kg

Erstellt am 23.02.2024

Beschreibung

Selbstfahrende Aufsitz Airspray Straßenmarkierungsmaschine mit hydraulischem Antrieb. Für Straßenmarkierungen im städtischen Bereich oder auf Landstraßen mit engen Kurven.

Dieselmotor
- Leistung 44 PS
- wassergekühlt
- Lichtmaschine zum Aufladen der Batterie

Arbeitslicht, Blinker und Drehlicht

Warnleiteinrichtung mit Pfeilen um den Verkehr links/rechts vorbei zu führen. 2 Bliitzlichter

Hydraulikantrieb mit:
- 2 Motoren direkt an die Hinterrädern gekoppelt
- hydraulische Bremsen
- Joystick: steuert vorwärts, rückwärts und neutral
- Variable-Flow-Pump

Beschreibung

Strich-/ Lückenautomat:
- C9000 mit Pumpenhubmessung oder

RMCD - Road Marking Control Device
Das vermutlich am einfachsten zu bedienende System für die Straßenmarkierung!
Mit hochauflösendem Farbdisplay und dem einzigartigen RMCD-Drive!

Beachten Sie unsere YouTube-Videos und den Link auf die Website von RMCD.

2 Feststellbremsen:
- an den Vorderrädern

Knicklenker:
- servounterstützt von ZF
- um enge Kurven zu markieren

Lenkdurchmesser:
- 6,50 m

Teleskop-Visier
- für einfaches Nachmarkieren bestehender Linien

Motorabschaltung:
- wenn der Fahrer aufsteht, ohne die Handbremse anzuziehen
- Einstellbar auf das Gewicht des Fahrers

Lenkrad:
- mit einstellbarem Widerstand

Sitz:
- mit einstellbarer Position (links / rechts, vorwärts / hinten)

farbenbehälter:
- Kapazität 300 l
- aus rostfreiem Stahl
- mit hydraulischem Mixer

Lösungsmittelbehälter:
- zum Spülen von Pistole und Farbschlauch

Drucktank für Glasperlen:
- Kapazität 100 l
- mit Druckregulierung
- Feuchtigkeitsabscheider

Kompressor:
- Durchflussmenge 827l / min

Automatische Farbpistole:
- mit Leitungsbegrenzer, montiert auf fix montiertem Träger mit Pistole, höhenverstellbar.
- Fixierter Träger kann durch pneumatische Aufhängung oder durch Markierungsscheiben ersetzt werden. (Siehe optional).
- Standarddüse für 10 - 20 cm Linie

Beschreibung

Automatische Glasperlenpistole:
- Diffusor mit verstellbarer Neigung- und Öffnungswinkeln.
- Verzögerungsregler für Glaspistole

MAX. LINE BREITE: 90 cm
(Nur möglich mit entsprechendem Zubehör)

Elektronischer Strich- Lückenautomat:
- C8000

Ersatzteile

Kein Bild verfügbar!

Bitte beachten Sie die Dokumente unter Downloads / Pdf Docs

No picture available!

Please have a look for the documents you will find under Downloads / Pdf Docs

Filter für Hydrauliköl 1” 1/4 10 Mic Spin

Artikelnummer: CMC-03244

passend zu CMC Markierungsmaschine

Airless Düse für Flächenmarkierungen 219

Artikelnummer: CMC-662-219

Tritech-Düse für die Markierung von Flächen, Symbolen, usw.
Spritzwinkel: 20 Grad
Bohrung: 0,019 Zoll

Airless Düse für Flächenmarkierungen 421

Artikelnummer: CMC-662-421

Tritech-Düse für die Markierung von Flächen, Symbolen, usw.
Spritzwinkel: 40 Grad
Bohrung: 0,021 Zoll

Airless Düse für Flächenmarkierungen 423

Artikelnummer: CMC-662-423

Tritech-Düse für die Markierung von Flächen, Symbolen, usw.
Spritzwinkel: 40 Grad
Bohrung: 0,023 Zoll

Ersatzteile

Airless Düse für Flächenmarkierungen 519

Artikelnummer: CMC-662-519

Tritech-Düse für die Markierung von Flächen, Symbolen, usw.
Spritzwinkel: 50 Grad
Bohrung: 0,019 Zoll

Airless Düse für Flächenmarkierungen 521

Artikelnummer: CMC-662-521

Tritech-Düse für die Markierung von Flächen, Symbolen, usw.
Spritzwinkel: 50 Grad
Bohrung: 0,021 Zoll

Airless Düse für Linienmarkierungen 215

Artikelnummer: CMC-697-215

TITAN-Airlessdüse für die Markierung von scharfen Linien.
Spritzwinkel: 20 Grad
Bohrung: 0,015 Zoll

Airless Düse für Linienmarkierungen 217

Artikelnummer: CMC-697-217

TITAN-Airlessdüse für die Markierung von scharfen Linien.
Spritzwinkel: 20 Grad
Bohrung: 0,017 Zoll

Airless Düse für Linienmarkierungen 419

Artikelnummer: CMC-697-419

TITAN-Airlessdüse für die Markierung von scharfen Linien.
Spritzwinkel: 40 Grad
Bohrung: 0,019 Zoll

Airless Düse für Linienmarkierungen 421

Artikelnummer: CMC-697-421

Titan-Airlessdüse für die Markierung von scharfen Linien.
Spritzwinkel: 40 Grad
Bohrung: 0,021 Zoll

Airless Düse für Linienmarkierungen 423

Artikelnummer: CMC-697-423

TITAN-Airlessdüse für die Markierung von scharfen Linien.
Spritzwinkel: 40 Grad
Bohrung: 0,023 Zoll

Airless Düse für Linienmarkierungen 621

Artikelnummer: CMC-697-621

TITAN-Airlessdüse für die Markierung von scharfen Linien.
Spritzwinkel: 60 Grad
Bohrung: 0,021 Zoll

Ersatzteile

Airless Düse für Linienmarkierungen 627

Artikelnummer: CMC-697-627

TITAN-Airlessdüse für die Markierung von scharfen Linien.
Spritzwinkel: 60 Grad
Bohrung: 0,027 Zoll

Airless Düse für Linienmarkierungen 631

Artikelnummer: CMC-697-631

TITAN-Airlessdüse für die Markierung von scharfen Linien.
Spritzwinkel: 60 Grad
Bohrung: 0,031 Zoll

Flasche mit 250 ml Pumpenöl

Artikelnummer: CMC-BIO46

Fluido Bio 46
Passend zu den CMC Kolbenpumpen.
Das Spezialöl beugt einem vorzeitigen Verschleiß an der Pumpe vor.

Flasche mit 250 ml Pumpenöl

Artikelnummer: CMC-BIO46

Fluido Bio 46
Passend zu den CMC Kolbenpumpen.
Das Spezialöl beugt einem vorzeitigen Verschleiß an der Pumpe vor.

Kein Bild verfügbar!

Bitte beachten Sie die Dokumente unter Downloads / Pdf Docs

No picture available!

Please have a look for the documents you will find under Downloads / Pdf Docs

Filterpatrone für Kompressorr B50/60

Artikelnummer: CMC-CR00003

passend zu CMC Markierungsmaschine

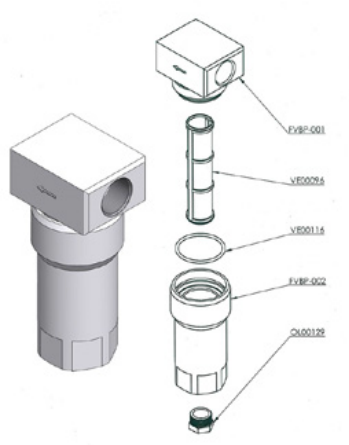

Niederdruck Farbfilter FVBP

Artikelnummer: CMC-FVBP

Niederdruck Farbfilter aus Aluminium passend zu CMC Markierungsmaschinen.

Kein Bild verfügbar!

Bitte beachten Sie die Dokumente unter Downloads / Pdf Docs

No picture available!

Please have a look for the documents you will find under Downloads / Pdf Docs

Set Innenteil Fußpedal - ohne Gehäuse

Artikelnummer: CMC-KIT00014

Set Innenteil Fußpedal - ohne Gehäuse

Kein Bild verfügbar!

Bitte beachten Sie die Dokumente unter Downloads / Pdf Docs

No picture available!

Please have a look for the documents you will find under Downloads / Pdf Docs

KU Ölfilterpatrone Kubota V1505T

Artikelnummer: CMC-MT00175

passend zu Kubota V1505T

Ersatzteile

Kein Bild verfügbar!

Bitte beachten Sie die Dokumente unter Downloads / Pdf Docs

No picture available!

Please have a look for the documents you will find under Downloads / Pdf Docs

KU Benzinfilter Kubota V1505T

Artikelnummer: CMC-MT00176

passend zu Kubota V1505T

Kein Bild verfügbar!

Bitte beachten Sie die Dokumente unter Downloads / Pdf Docs

No picture available!

Please have a look for the documents you will find under Downloads / Pdf Docs

KU Luftfilter Kubota V1505T

Artikelnummer: CMC-MT00177

passend zu Kubota V1505T

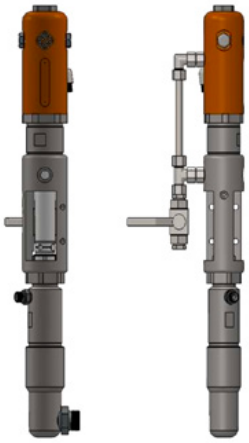

CMC P20 Airlesspumpe

Artikelnummer: CMC-P20

Passend zu CMC Airlesspumpe P20.

Fußpedal zur Auslösung automatischer Pistolen

Artikelnummer: CMC-PEDEL

Pedal zur Kontrolle automatischer Pistolen - komplett

Ersatzteile

Druckregler 1/4 Zoll für Farb- oder Drucksystem

Artikelnummer: CMC-PN00064

Zum Umschalten von der Rückspülfuktion zur Markierungsfunktion.

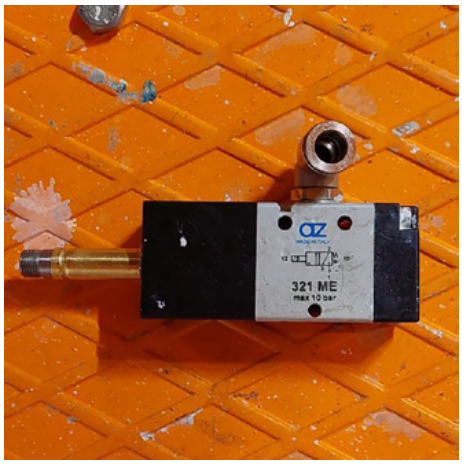

Elektroventil 12 Volt - 321 me

Artikelnummer: CMC-PN00066

Abnehmerrad für Encoder

Artikelnummer: CMC-SU00031

Zum Umschalten von der Rückspülfuktion zur Markierungsfunktion.

Hochdruck Farbfilter 60 Mesh

Artikelnummer: CMC-VE00062

passend zu CMC Markierungsmaschine

Länge: 145 mm
Durchmesser: 25 mm

Hochdruck Farbfilter 30 Mesh

Artikelnummer: CMC-VE00110

passend zu CMC Markierungsmaschine

Länge: 145 mm
Durchmesser: 25 mm

Zubehör/Erweiterungen

Airless Düse für Flächenmarkierungen 219

Artikelnummer: CMC-662-219

Tritech-Düse für die Markierung von Flächen, Symbolen, usw.
Spritzwinkel: 20 Grad
Bohrung: 0,019 Zoll

Airless Düse für Flächenmarkierungen 421

Artikelnummer: CMC-662-421

Tritech-Düse für die Markierung von Flächen, Symbolen, usw.
Spritzwinkel: 40 Grad
Bohrung: 0,021 Zoll

Airless Düse für Flächenmarkierungen 423

Artikelnummer: CMC-662-423

Tritech-Düse für die Markierung von Flächen, Symbolen, usw.
Spritzwinkel: 40 Grad
Bohrung: 0,023 Zoll

Airless Düse für Flächenmarkierungen 519

Artikelnummer: CMC-662-519

Tritech-Düse für die Markierung von Flächen, Symbolen, usw.
Spritzwinkel: 50 Grad
Bohrung: 0,019 Zoll

Zubehör/Erweiterungen

Airless Düse für Flächenmarkierungen 521

Artikelnummer: CMC-662-521

Tritech-Düse für die Markierung von Flächen, Symbolen, usw.
Spritzwinkel: 50 Grad
Bohrung: 0,021 Zoll

Airless Düse für Linienmarkierungen 215

Artikelnummer: CMC-697-215

TITAN-Airlessdüse für die Markierung von scharfen Linien.
Spritzwinkel: 20 Grad
Bohrung: 0,015 Zoll

Airless Düse für Linienmarkierungen 217

Artikelnummer: CMC-697-217

TITAN-Airlessdüse für die Markierung von scharfen Linien.
Spritzwinkel: 20 Grad
Bohrung: 0,017 Zoll

Airless Düse für Linienmarkierungen 419

Artikelnummer: CMC-697-419

TITAN-Airlessdüse für die Markierung von scharfen Linien.
Spritzwinkel: 40 Grad
Bohrung: 0,019 Zoll

Zubehör/Erweiterungen

Airless Düse für Linienmarkierungen 421

Artikelnummer: CMC-697-421

Titan-Airlessdüse für die Markierung von scharfen Linien.
Spritzwinkel: 40 Grad
Bohrung: 0,021 Zoll

Airless Düse für Linienmarkierungen 423

Artikelnummer: CMC-697-423

TITAN-Airlessdüse für die Markierung von scharfen Linien.
Spritzwinkel: 40 Grad
Bohrung: 0,023 Zoll

Airless Düse für Linienmarkierungen 621

Artikelnummer: CMC-697-621

TITAN-Airlessdüse für die Markierung von scharfen Linien.
Spritzwinkel: 60 Grad
Bohrung: 0,021 Zoll

Airless Düse für Linienmarkierungen 627

Artikelnummer: CMC-697-627

TITAN-Airlessdüse für die Markierung von scharfen Linien.
Spritzwinkel: 60 Grad
Bohrung: 0,027 Zoll

Zubehör/Erweiterungen

Airless Düse für Linienmarkierungen 631

Artikelnummer: CMC-697-631

TITAN-Airlessdüse für die Markierung von scharfen Linien.
Spritzwinkel: 60 Grad
Bohrung: 0,031 Zoll

Flasche mit 250 ml Pumpenöl

Artikelnummer: CMC-BIO46

Fluido Bio 46
Passend zu den CMC Kolbenpumpen.
Das Spezialöl beugt einem vorzeitigen Verschleiß an der Pumpe vor.

Flasche mit 250 ml Pumpenöl

Artikelnummer: CMC-BIO46

Fluido Bio 46
Passend zu den CMC Kolbenpumpen.
Das Spezialöl beugt einem vorzeitigen Verschleiß an der Pumpe vor.

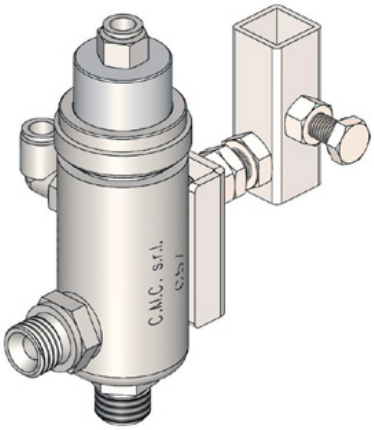

Automatische Airless Pistole C57

Artikelnummer: CMC-C57

C57 automatisch Airless Pistole
Die Pistole öffnet und schließt mittels pneumatischer Steuerung.

Zubehör/Erweiterungen

Glasperlensystem mit konischem Glasperlenstreuer

Artikelnummer: CMC-DISPERLAR30-CON

Schwerkraft Glasperlenstreursystem mit speziellem Auslass-System.

Dieser verhindert durch die Schürze ein “wegwehen” der Reflexglas-perlen und reduziert hierdurch die eingesetzte Materialmenge.

Strich-Lücken-Automat C8000

Artikelnummer: CMC-EL00032

C8000 Strich-Lücken-Automat:
CMC Strich-Lückenautomat für CMC Markierungsmaschinen.
Beachten Sie auch die Produkte von RMCD - Road Marking Control Device.

Strich-Lücken-Automat mit Pumpen-hubmessung C9000

Artikelnummer: CMC-EL00039

C9000 - Strich-Lücken-Automat
CMC Strich-Lückenautomat mit Pumpenhubmessung für CMC Markierungsmaschinen.
Beachten Sie auch die Produkte von RMCD - Road Marking Control Device.

RMCD-Standard

Artikelnummer: RMCD-STD

Mit dem RMCD-Road Marking Control Device STANDARD haben wir ein völlig neues System entwickelt, um Straßenmarkierungsma-schinen mit mehr Komfort zu bedienen.Die Basis bildet das RMCD-CAN-Bus-System. Das variabel zu konfigurierende System bietet ein breites Anwendungsspektrum.