AR 300 SN Mafsallı Havasız Markalama Makinesi

Ürün numarası:
CMC-L 300 SN

Uzunluk:
345 cm

Genişlik:
110 cm

Yükseklik:
210 cm

Ağırlık:
1300 kg

Üzerinde 23.02.2024

Açıklama

Hidrolik tahrikli, kendinden tahrikli, hava spreyli yol işaretleme makinesi. Kentsel alanlarda veya dar virajlı köy yollarında yol işaretlemeleri için.

Dizel motor
- Güç 44 hp
- Su soğutmalı
- Aküyü şarj etmek için alternatör

Çalışma ışığı, gösterge ve döner ışık

Uyarı yönlendirme sistemi trafiği sola/sağa yönlendirmek için oklarla. 2 yanıp sönen ışık

Hidrolik tahrik ile:
- Arka tekerleklere doğrudan bağlı 2 motor
- Hidrolik frenler
- Joystick: ileri, geri ve nötr olarak yönlendirir
- Değişken akışlı pompa

Açıklama

Hat/boşluk otomatı:
- Pompa strok ölçümü ile C9000 veya

RMCD - Yol İşaretleme Kontrol Cihazı
Muhtemelen yol işaretleme için kullanımı en kolay sistem!
Yüksek çözünürlüklü renkli ekran ve benzersiz RMCD sürücüsü ile!

YouTube videolarımıza ve RMCD web sitesi bağlantısına bakın.

2 park freni:
- ön tekerleklerde

Mafsallı direksiyon:
- ZF tarafından servo destekli
- sıkı kıvrımları işaretlemek için

Direksiyon çapı:
- 6,50 m

Teleskopik vizör
- mevcut hatların kolayca yeniden işaretlenmesi için

Motor kapatma:
- sürücü el frenini çekmeden ayağa kalktığında
- Sürücünün ağırlığına göre ayarlanabilir

Direksiyon simidi:
- ayarlanabilir direnç ile

Koltuk:
- Ayarlanabilir pozisyonlu (sol / sağ, ileri / geri)

boya kabı:
- 300 litre kapasiteli
- paslanmaz çelikten imal edilmiştir
- hidrolik karıştırıcı ile

Solvent tankı:
- tabancayı ve boya hortumunu durulamak için

Cam boncuklar için basınç tankı:
- Kapasite 100 litre
- basınç regülasyonu ile
- Nem ayırıcı

Kompresör:
- Akış hızı 827l / dak

Otomatik boya tabancası:
- Çizgi sınırlayıcılı, tabanca ile sabit destek üzerine monte edilmiş, yüksekliği ayarlanabilir.
- Sabit destek pnömatik süspansiyon veya işaretleme diskleri ile değiştirilebilir. (İsteğe bağlı olarak bakınız).
- 10-20 cm hat için standart nozul

Açıklama

Otomatik cam boncuk tabancası:
- Ayarlanabilir eğim ve açılma açılarına sahip difüzör.
- Cam tabancası için gecikme regülatörü

MAKS. HAT GENİŞLİĞİ: 90 cm
(Sadece ilgili aksesuarlarla mümkündür)

Elektronik hat aralığı otomatı:
- C8000

Yedek

Kein Bild verfügbar!

Bitte beachten Sie die Dokumente unter Downloads / Pdf Docs

No picture available!

Please have a look for the documents you will find under Downloads / Pdf Docs

Hidrolik yağı için filtre 1” 1/4 10 Mic Spin

Ürün numarası: CMC-03244

CMC markalama makinesi için uygun

Yüzey işaretlemeleri için havasız nozul 219

Ürün numarası: CMC-662-219

Yüzeyleri, sembolleri vb. işaretlemek için Tritech nozul.
Püskürtme açısı: 20 derece
Delik: 0.019 inç

Yüzey işaretlemeleri için havasız nozul 421

Ürün numarası: CMC-662-421

Yüzeyleri, sembolleri vb. işaretlemek için Tritech nozul.
Püskürtme açısı: 40 derece
Delik: 0.021 inç

Yüzey işaretlemeleri için havasız nozul 423

Ürün numarası: CMC-662-423

Yüzeyleri, sembolleri vb. işaretlemek için Tritech nozul.
Püskürtme açısı: 40 derece
Delik: 0.023 inç

Yüzey işaretlemeleri için havasız nozul 519

Ürün numarası: CMC-662-519

Yüzeyleri, sembolleri vb. işaretlemek için Tritech nozul.
Püskürtme açısı: 50 derece
Delik: 0.019 inç

Yüzey işaretlemeleri için havasız nozul 521

Ürün numarası: CMC-662-521

Yüzeyleri, sembolleri vb. işaretlemek için Tritech nozul.
Püskürtme açısı: 50 derece
Delik: 0.021 inç

Çizgi işaretlemeleri için havasız nozul 215

Ürün numarası: CMC-697-215

Keskin çizgileri işaretlemek için TITAN havasız nozul.
Püskürtme açısı: 20 derece
Delik: 0.015 inç

Çizgi işaretlemeleri için havasız nozul 217

Ürün numarası: CMC-697-217

Keskin çizgileri işaretlemek için TITAN havasız nozul.
Püskürtme açısı: 20 derece
Delik: 0.017 inç

Çizgi işaretlemeleri için havasız nozul 419

Ürün numarası: CMC-697-419

Keskin çizgileri işaretlemek için TITAN havasız nozul.
Püskürtme açısı: 40 derece
Delik: 0.019 inç

Çizgi işaretlemeleri için havasız nozul 421

Ürün numarası: CMC-697-421

Keskin çizgileri işaretlemek için titanyum havasız nozul.
Püskürtme açısı: 40 derece
Delik: 0.021 inç

Çizgi işaretlemeleri için havasız nozul 423

Ürün numarası: CMC-697-423

Keskin çizgileri işaretlemek için TITAN havasız nozul.
Püskürtme açısı: 40 derece
Delik: 0.023 inç

Çizgi işaretlemeleri için havasız nozul 621

Ürün numarası: CMC-697-621

Keskin çizgileri işaretlemek için TITAN havasız nozul.
Püskürtme açısı: 60 derece
Delik: 0.021 inç

Yedek

Çizgi işaretleri için havasız nozul 627

Ürün numarası: CMC-697-627

Keskin çizgileri işaretlemek için TITAN havasız nozul.
Püskürtme açısı: 60 derece
Delik: 0.027 inç

Çizgi işaretlemeleri için havasız nozul 631

Ürün numarası: CMC-697-631

Keskin çizgileri işaretlemek için TITAN havasız nozul.
Püskürtme açısı: 60 derece
Delik: 0.031 inç

250 ml pompa yağı içeren şişe

Ürün numarası: CMC-BIO46

Fluido Bio 46
CMC pistonlu pompalar için uygundur.
Özel yağ, pompanın erken aşınmasını önler.

250 ml pompa yağı içeren şişe

Ürün numarası: CMC-BIO46

Fluido Bio 46
CMC pistonlu pompalar için uygundur.
Özel yağ, pompanın erken aşınmasını önler.

Kein Bild verfügbar!

Bitte beachten Sie die Dokumente unter Downloads / Pdf Docs

No picture available!

Please have a look for the documents you will find under Downloads / Pdf Docs

B50/60 kompresör için filtre kartuşu

Ürün numarası: CMC-CR00003

CMC markalama makinesi için uygun

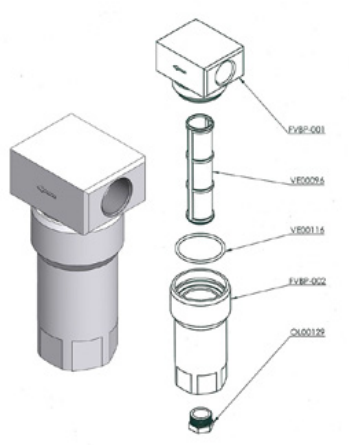

Düşük basınçlı renkli filtre FVBP

Ürün numarası: CMC-FVBP

CMC markalama makineleri için uygun alüminyumdan yapılmış düşük basınçlı renk filtresi.

Kein Bild verfügbar!

Bitte beachten Sie die Dokumente unter Downloads / Pdf Docs

No picture available!

Please have a look for the documents you will find under Downloads / Pdf Docs

Set iç parça ayak pedalı - muhafazasız

Ürün numarası: CMC-KIT00014

Set iç parça ayak pedalı - muhafazasız

Kein Bild verfügbar!

Bitte beachten Sie die Dokumente unter Downloads / Pdf Docs

No picture available!

Please have a look for the documents you will find under Downloads / Pdf Docs

KU Yağ Filtresi Kartuşu Kubota V1505T

Ürün numarası: CMC-MT00175

Kubota V1505T için uygun

Yedek

Kein Bild verfügbar!

Bitte beachten Sie die Dokumente unter Downloads / Pdf Docs

No picture available!

Please have a look for the documents you will find under Downloads / Pdf Docs

KU Benzin Filtresi Kubota V1505T

Ürün numarası: CMC-MT00176

Kubota V1505T için uygun

Kein Bild verfügbar!

Bitte beachten Sie die Dokumente unter Downloads / Pdf Docs

No picture available!

Please have a look for the documents you will find under Downloads / Pdf Docs

KU Hava Filtresi Kubota V1505T

Ürün numarası: CMC-MT00177

Kubota V1505T için uygun

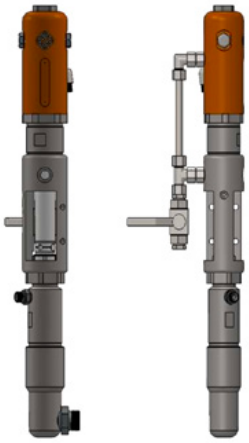

CMC P20 Havasız Pompa

Ürün numarası: CMC-P20

CMC havasız pompa P20 için uygundur.

Otomatik silahları tetiklemek için ayak pedalı

Ürün numarası: CMC-PEDEL

Otomatik silah kontrol pedalı - komple

Yedek

Renkli veya basınçlı sistem için 1/4 inç basınç regülatörü

Ürün numarası: CMC-PN00064

Geri yıkama fonksiyonundan işaretleme fonksiyonuna geçiş için.

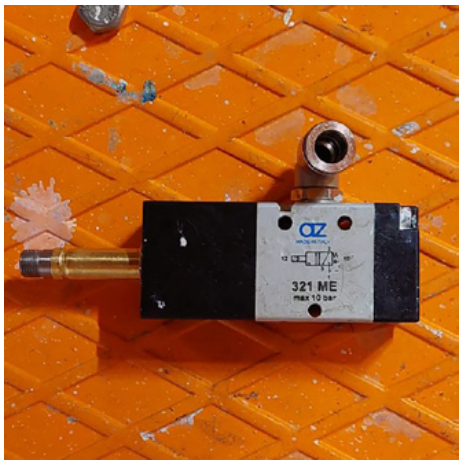

Elektrikli valf 12 Volt - 321 me

Ürün numarası: CMC-PN00066

Enkoder için toplama tekerleği

Ürün numarası: CMC-SU00031

Geri yıkama fonksiyonundan işaretleme fonksiyonuna geçiş için.

Yüksek basınçlı renkli filtre 60 mesh

Ürün numarası: CMC-VE00062

CMC markalama makinesi için uygun

Uzunluk: 145 mm
çap25 mm

Yüksek basınçlı renkli filtre 30 mesh

Ürün numarası: CMC-VE00110

CMC markalama makinesi için uygun

Uzunluk: 145 mm
Çap 25 mm

Yüzey işaretlemeleri için havasız nozul 219

Ürün numarası: CMC-662-219

Yüzeyleri, sembolleri vb. işaretlemek için Tritech nozul.
Püskürtme açısı: 20 derece
Delik: 0.019 inç

Yüzey işaretlemeleri için havasız nozul 421

Ürün numarası: CMC-662-421

Yüzeyleri, sembolleri vb. işaretlemek için Tritech nozul.
Püskürtme açısı: 40 derece
Delik: 0.021 inç

Yüzey işaretlemeleri için havasız nozul 423

Ürün numarası: CMC-662-423

Yüzeyleri, sembolleri vb. işaretlemek için Tritech nozul.
Püskürtme açısı: 40 derece
Delik: 0.023 inç

Yüzey işaretlemeleri için havasız nozul 519

Ürün numarası: CMC-662-519

Yüzeyleri, sembolleri vb. işaretlemek için Tritech nozul.
Püskürtme açısı: 50 derece
Delik: 0.019 inç

Yüzey işaretlemeleri için havasız nozul 521

Ürün numarası: CMC-662-521

Yüzeyleri, sembolleri vb. işaretlemek için Tritech nozul.
Püskürtme açısı: 50 derece
Delik: 0.021 inç

Çizgi işaretlemeleri için havasız nozul 215

Ürün numarası: CMC-697-215

Keskin çizgileri işaretlemek için TITAN havasız nozul.
Püskürtme açısı: 20 derece
Delik: 0.015 inç

Çizgi işaretlemeleri için havasız nozul 217

Ürün numarası: CMC-697-217

Keskin çizgileri işaretlemek için TITAN havasız nozul.
Püskürtme açısı: 20 derece
Delik: 0.017 inç

Çizgi işaretlemeleri için havasız nozul 419

Ürün numarası: CMC-697-419

Keskin çizgileri işaretlemek için TITAN havasız nozul.
Püskürtme açısı: 40 derece
Delik: 0.019 inç

Çizgi işaretlemeleri için havasız nozul 421

Ürün numarası: CMC-697-421

Keskin çizgileri işaretlemek için titanyum havasız nozul.
Püskürtme açısı: 40 derece
Delik: 0.021 inç

Çizgi işaretlemeleri için havasız nozul 423

Ürün numarası: CMC-697-423

Keskin çizgileri işaretlemek için TITAN havasız nozul.
Püskürtme açısı: 40 derece
Delik: 0.023 inç

Çizgi işaretlemeleri için havasız nozul 621

Ürün numarası: CMC-697-621

Keskin çizgileri işaretlemek için TITAN havasız nozul.
Püskürtme açısı: 60 derece
Delik: 0.021 inç

Çizgi işaretleri için havasız nozul 627

Ürün numarası: CMC-697-627

Keskin çizgileri işaretlemek için TITAN havasız nozul.
Püskürtme açısı: 60 derece
Delik: 0.027 inç

Çizgi işaretlemeleri için havasız nozul 631

Ürün numarası: CMC-697-631

Keskin çizgileri işaretlemek için TITAN havasız nozul.
Püskürtme açısı: 60 derece
Delik: 0.031 inç

250 ml pompa yağı içeren şişe

Ürün numarası: CMC-BIO46

Fluido Bio 46
CMC pistonlu pompalar için uygundur.
Özel yağ, pompanın erken aşınmasını önler.

250 ml pompa yağı içeren şişe

Ürün numarası: CMC-BIO46

Fluido Bio 46
CMC pistonlu pompalar için uygundur.
Özel yağ, pompanın erken aşınmasını önler.

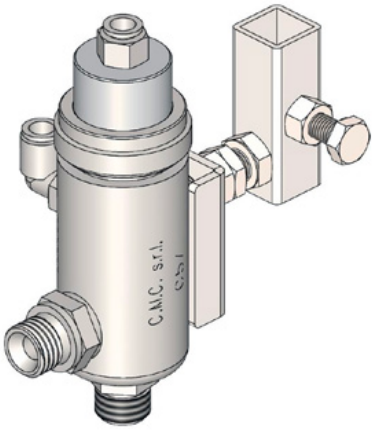

Otomatik Havasız Tabanca C57

Ürün numarası: CMC-C57

C57 otomatik havasız tabanca
Tabanca pnömatik kontrol vasıtasıyla açılır ve kapanır.

Konik cam boncuk çalkalayıcılı cam boncuk sistemi

Ürün numarası: CMC-DISPERLAR30-CON

Özel çıkış sistemine sahip yerçekimli cam boncuk saçma sistemi.

Bu, refleks cam boncukların aprondan uçup gitmesini önler ve böylece kullanılan malzeme miktarını azaltır.

Hat Boşluk Makinesi C8000

Ürün numarası: CMC-EL00032

C8000 Çizgi Boşluk Makinesi:
CMC işaretleme makineleri için CMC Çizgi Boşluk Makinesi.
Ayrıca RMCD - Yol İşaretleme Kontrol Cihazı ürünlerine de dikkat edin.

Pompa strok ölçümü ile otomatik hat aralığı C9000

Ürün numarası: CMC-EL00039

C9000 - Otomatik çizgi boşluk makinesi
CMC işaretleme makineleri için pompa strok ölçümlü CMC çizgi-boşluk otomatı.
Lütfen RMCD - Yol İşaretleme Kontrol Cihazı ürünlerine de dikkat edin.

RMCD standardı

Ürün numarası: RMCD-STD

RMCD-Road Marking Control Device STANDARD ile, RMCD-CAN veri yolu sistemine dayalı olarak, yol işaretleme makinelerini daha kolay çalıştırmak için tamamen yeni bir sistem geliştirdik. Değişken olarak yapılandırılabilen sistem geniş bir uygulama yelpazesi sunuyor.