CMC AR 300 - Machine de marquage routier avec différentes possibilités de configuration

Référence de l'article :
CMC-AR 300

Longueur :
345 cm

Largeur :
110 cm

Hauteur :
210 cm

Poids :
1300 kg

Créé le 23.02.2024

Description

Machine autoportée Airless pour les travaux nécessitant une grande capacité de peinture, une grande capacité de marquage et une grande stabilité avec une machine autoportée compacte à 4 roues. Avec des accessoires adaptés, elle est idéale pour marquer 2 lignes avec des billes de verre réfléchissantes et pour marquer des lignes de 90 cm en un seul passage. La machine de marquage routier autoportée peut être configurée individuellement.

Moteur diesel :
- Power 34 CV
- refroidissement par liquide
- alternateur externe pour recharger la batterie

Feux, clignotants et gyrophares

Panneau de signalisation :
pour la déviation avec flèche vers la gauche / droite, dépassement et deux feux halogènes clignotants

Entraînement hydraulique avec :
- 2 moteurs couplés directement aux roues arrière

Description

- freins hydrauliques négatifs.
- Joystick : commande marche avant, marche arrière et point mort
- pompe à débit variable

Refroidisseur d'huile hydraulique

Automate à traits/à espaces :
- C9000 avec mesure de la course de la pompe ou

RMCD - Dispositif de contrôle de marquage routier
Probablement le système le plus facile à utiliser pour le marquage routier !
Avec un écran couleur haute résolution et l'unique RMCD-Drive !

Consultez nos vidéos YouTube et le lien vers le site web de RMCD.

Frein de stationnement :
sur les roues avant

Direction :
sur les roues avant, par direction assistée hydraulique (marque ZF)

Rayon de braquage :
7,35 m

Visière télescopique :
pour un pré-marquage facile ou un re-marquage précis des lignes existantes

arrêt automatique du moteur :
si le conducteur, sans serrer le frein à main, se lève ou si quelqu'un ouvre le compartiment moteur.
La sécurité du siège est réglable en fonction du poids du conducteur.

Volant de direction :
avec inclinaison réglable

Siège :
avec position réglable (gauche / droite, avant / arrière)

toit pare-soleil

Réservoir de peinture :
- 300 l
- fabriqué en acier inoxydable
- avec agitateur hydraulique

Réservoir de solvant :
pour rincer le pistolet et le tuyau de peinture

Réservoir sous pression de billes de verre :
100 l. Avec régulateur de pression et séparateur d'humidité

Pompe à piston hydraulique Airless :
- max. Vol débit 12,5 l / min

Description

Compresseur à deux cylindres :
- débit d'air 827 l / min
- avec soupape de limitation de pression

Pistolet de marquage automatique :
sur support fixe en L (réglable en hauteur). Buse standard pour une ligne de 10 à 20 cm. La largeur de la ligne peut être réglée de 10 cm à 30 cm en changeant la buse et/ou en réglant la hauteur du pistolet. La suspension standard peut être remplacée par une suspension pneumatique.

Filtre à peinture haute pression

Pistolet automatique à billes de verre :
Diffuseur à inclinaison et angle d'ouverture réglables. Régulateur de temporisation pour pistolet à billes.

MAX. LARGEUR DE LIGNE :
90 cm (Disponible uniquement avec l'accessoire correspondant)

Automate électronique à lignes/espaces C8000 avec :
- Possibilité de sélectionner 8 présélections différentes.
- Possibilité d'enregistrement : compteur total (ligne marquée + intercalaire non marqué) ; total mètres de ligne marquée
- soundSpeedAlarm : sonne lorsque la vitesse minimale n'est pas atteinte ou que la vitesse maximale est dépassée. Les vitesses minimale et maximale sont réglables. (Pour garantir une épaisseur de couche uniforme du matériau de marquage).
- Permet de contrôler jusqu'à 3 pistolets (si la machine est équipée de 3 pistolets)

Pièces de rechange

Buse sans air pour les marquages de surface 219

Référence de l'article : CMC-200-219

Buse sans air pour le marquage de lignes 319

Référence de l'article : CMC-202-319

Buse sans air pour les marquages de surface 219

Référence de l'article : CMC-662-219

Buse Tritech pour le marquage de surfaces, de symboles, etc.
Angle de pulvérisation : 20 degrés
Trou de perçage : 0,019 pouce

Buse sans air pour le marquage des surfaces 421

Référence de l'article : CMC-662-421

Buse Tritech pour le marquage de surfaces, de symboles, etc.
Angle de pulvérisation : 40 degrés
Trou de perçage : 0,021 pouce

Pièces de rechange

Buse sans air pour le marquage des surfaces 423

Référence de l'article : CMC-662-423

Buse Tritech pour le marquage de surfaces, de symboles, etc.
Angle de pulvérisation : 40 degrés
Trou de perçage : 0,023 pouce

Buse sans air pour les marquages de surface 519

Référence de l'article : CMC-662-519

Buse Tritech pour le marquage de surfaces, de symboles, etc.
Angle de pulvérisation : 50 degrés
Trou de perçage : 0,019 pouce

Buse sans air pour les marquages de surface 521

Référence de l'article : CMC-662-521

Buse Tritech pour le marquage de surfaces, de symboles, etc.
Angle de pulvérisation : 50 degrés
Trou de perçage : 0,021 pouce

Buse sans air pour le marquage de lignes 215

Référence de l'article : CMC-697-215

Buse airless TITAN pour le marquage de lignes nettes.
Angle de pulvérisation : 20 degrés
Alésage : 0,015 pouce

Buse sans air pour le marquage de lignes 217

Référence de l'article : CMC-697-217

Buse airless TITAN pour le marquage de lignes nettes.
Angle de pulvérisation : 20 degrés
Alésage : 0,017 pouce

Buse sans air pour le marquage de lignes 419

Référence de l'article : CMC-697-419

Buse airless TITAN pour le marquage de lignes nettes.
Angle de pulvérisation : 40 degrés
Alésage : 0,019 pouce

Buse sans air pour le marquage de lignes 421

Référence de l'article : CMC-697-421

Buse airless en titane pour le marquage de lignes nettes.
Angle de pulvérisation : 40 degrés
Alésage : 0,021 pouce

Buse sans air pour le marquage de lignes 423

Référence de l'article : CMC-697-423

Buse airless TITAN pour le marquage de lignes nettes.
Angle de pulvérisation : 40 degrés
Alésage : 0,023 pouce

Pièces de rechange

Buse sans air pour le marquage des lignes 621

Référence de l'article : CMC-697-621

Buse airless TITAN pour le marquage de lignes nettes.
Angle de pulvérisation : 60 degrés
Alésage : 0,021 pouce

Buse sans air pour le marquage des lignes 627

Référence de l'article : CMC-697-627

Buse airless TITAN pour le marquage de lignes nettes.
Angle de pulvérisation : 60 degrés
Alésage : 0,027 pouce

Buse Airless pour le marquage de lignes 631

Référence de l'article : CMC-697-631

Buse airless TITAN pour le marquage de lignes nettes.
Angle de pulvérisation : 60 degrés
Alésage : 0,031 pouce

Bouteille avec 250 ml d'huile de pompe

Référence de l'article : CMC-BIO46

Fluido Bio 46
Convient aux pompes à piston CMC.
Cette huile spéciale prévient l'usure prématurée de la pompe.

Pièces de rechange

Bouteille avec 250 ml d'huile de pompe

Référence de l'article : CMC-BIO46

Fluido Bio 46
Convient aux pompes à piston CMC.
Cette huile spéciale prévient l'usure prématurée de la pompe.

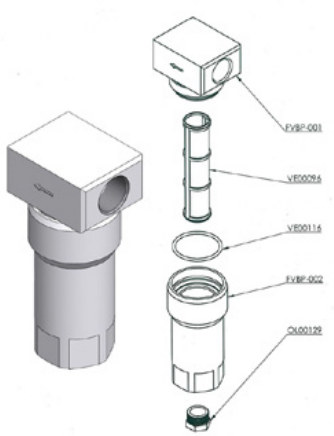

Filtre couleur basse pression FVBP

Référence de l'article : CMC-FVBP

Filtre couleur basse pression en aluminium adapté aux machines de marquage CMC.

Vérin pneumatique pour unité de marquage

Référence de l'article : CMC-GD05

adapté à la machine de marquage CMC

Kein Bild verfügbar!

Bitte beachten Sie die Dokumente unter Downloads / Pdf Docs

No picture available!

Please have a look for the documents you will find under Downloads / Pdf Docs

Partie intérieure de la pédale - sans boîtier

Référence de l'article : CMC-KIT00014

Pièces de rechange

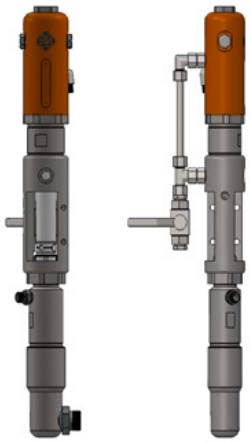

Pompe airless CMC P20

Référence de l'article : CMC-P20

Convient à la pompe airless CMC P20.

Pédale de déclenchement des pistolets automatiques

Référence de l'article : CMC-PEDEL

Kein Bild verfügbar!

Bitte beachten Sie die Dokumente unter Downloads / Pdf Docs

No picture available!

Please have a look for the documents you will find under Downloads / Pdf Docs

Siège conducteur pour L350/AR300/250 CST

Référence de l'article : CMC-PL00058

Régulateur de pression 1/4 pouce pour système de peinture ou d'impression

Référence de l'article : CMC-PN00064

Pour passer de la fonction de rétrolavage à la fonction de

Pièces de rechange

Roue de lecture pour encodeur

Référence de l'article : CMC-SU00031

Pour passer de la fonction de rétrolavage à la fonction de

Filtre couleur haute pression 60 mesh

Référence de l'article : CMC-VE00062

convient à la machine de marquage CMC

longueur : 145 mm
Diamètre: 25 mm

Filtre couleur haute pression 30 mesh

Référence de l'article : CMC-VE00110

convient à la machine de marquage CMC

longueur : 145 mm
diamètre : 25 mm

Accessoires/extensions

Buse sans air pour les marquages de surface 219

Référence de l'article : CMC-200-219

Buse sans air pour le marquage de lignes 319

Référence de l'article : CMC-202-319

Buse sans air pour les marquages de surface 219

Référence de l'article : CMC-662-219

Buse Tritech pour le marquage de surfaces, de symboles, etc.
Angle de pulvérisation : 20 degrés
Trou de perçage : 0,019 pouce

Buse sans air pour le marquage des surfaces 421

Référence de l'article : CMC-662-421

Buse Tritech pour le marquage de surfaces, de symboles, etc.
Angle de pulvérisation : 40 degrés
Trou de perçage : 0,021 pouce

Accessoires/extensions

Buse sans air pour le marquage des surfaces 423

Référence de l'article : CMC-662-423

Buse Tritech pour le marquage de surfaces, de symboles, etc.
Angle de pulvérisation : 40 degrés
Trou de perçage : 0,023 pouce

Buse sans air pour les marquages de surface 519

Référence de l'article : CMC-662-519

Buse Tritech pour le marquage de surfaces, de symboles, etc.
Angle de pulvérisation : 50 degrés
Trou de perçage : 0,019 pouce

Buse sans air pour les marquages de surface 521

Référence de l'article : CMC-662-521

Buse Tritech pour le marquage de surfaces, de symboles, etc.
Angle de pulvérisation : 50 degrés
Trou de perçage : 0,021 pouce

Buse sans air pour le marquage de lignes 215

Référence de l'article : CMC-697-215

Buse airless TITAN pour le marquage de lignes nettes.
Angle de pulvérisation : 20 degrés
Alésage : 0,015 pouce

Buse sans air pour le marquage de lignes 217

Référence de l'article : CMC-697-217

Buse airless TITAN pour le marquage de lignes nettes.
Angle de pulvérisation : 20 degrés
Alésage : 0,017 pouce

Buse sans air pour le marquage de lignes 419

Référence de l'article : CMC-697-419

Buse airless TITAN pour le marquage de lignes nettes.
Angle de pulvérisation : 40 degrés
Alésage : 0,019 pouce

Buse sans air pour le marquage de lignes 421

Référence de l'article : CMC-697-421

Buse airless en titane pour le marquage de lignes nettes.
Angle de pulvérisation : 40 degrés
Alésage : 0,021 pouce

Buse sans air pour le marquage de lignes 423

Référence de l'article : CMC-697-423

Buse airless TITAN pour le marquage de lignes nettes.
Angle de pulvérisation : 40 degrés
Alésage : 0,023 pouce

Accessoires/extensions

Buse sans air pour le marquage des lignes 621

Référence de l'article : CMC-697-621

Buse airless TITAN pour le marquage de lignes nettes.
Angle de pulvérisation : 60 degrés
Alésage : 0,021 pouce

Buse sans air pour le marquage des lignes 627

Référence de l'article : CMC-697-627

Buse airless TITAN pour le marquage de lignes nettes.
Angle de pulvérisation : 60 degrés
Alésage : 0,027 pouce

Buse Airless pour le marquage de lignes 631

Référence de l'article : CMC-697-631

Buse airless TITAN pour le marquage de lignes nettes.
Angle de pulvérisation : 60 degrés
Alésage : 0,031 pouce

Bouteille avec 250 ml d'huile de pompe

Référence de l'article : CMC-BIO46

Fluido Bio 46
Convient aux pompes à piston CMC.
Cette huile spéciale prévient l'usure prématurée de la pompe.

Accessoires/extensions

Bouteille avec 250 ml d'huile de pompe

Référence de l'article : CMC-BIO46

Fluido Bio 46
Convient aux pompes à piston CMC.
Cette huile spéciale prévient l'usure prématurée de la pompe.

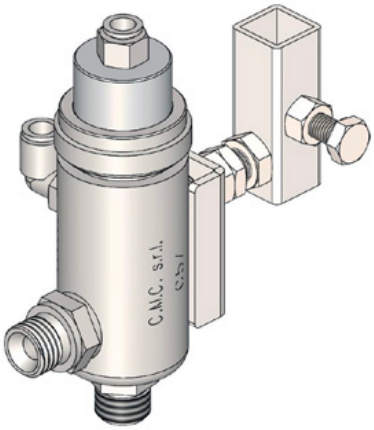

Pistolet automatique Airless C57

Référence de l'article : CMC-C57

C57 pistolet automatique airless
Le pistolet s'ouvre et se ferme au moyen d'une commande pneumatique.

Système de perles de verre avec shaker conique

Référence de l'article : CMC-DISPERLAR30-CON

Système d'épandage de billes de verre par gravité avec système d'évacuation spécial.

Celui-ci empêche, grâce à la jupe, que les billes de verre réfléchissantes s'envolent et réduit ainsi la quantité de matériau utilisée.

Automate à fente de ligne C8000

Référence de l'article : CMC-EL00032

Automate de marquage d'espaces de traits C8000 :
Automate à espacement de traits CMC pour les machines de marquage CMC.
Consultez également les produits de RMCD - Road Marking Control Device.

Accessoires/extensions

Machine automatique à fente linéaire avec mesure de la course de la pompe C9000

Référence de l'article : CMC-EL00039

C9000 - Automate de marquage d'espaces de traits
Automate à espacement de traits CMC avec mesure de la course de la pompe pour les machines de marquage CMC.
Consultez également les produits de RMCD - Road Marking Control Device.

Panneau lumineux 90 x 90 cm avec 13 lampes

Référence de l'article : CMC-Panel9090_13L

Norme RMCD

Référence de l'article : RMCD-STD

Avec le RMCD-Road Marking Control Device STANDARD, nous avons développé un tout nouveau système permettant de commander les machines de marquage routier avec plus de confort.La base est le système RMCD-CAN-Bus. Ce système à configuration variable offre un large éventail d'applications.

Cône de guidage 320 mm

Référence de l'article : TEM-12303-320 ZR

PVC, 320 mm, 0,64 kg
film rétroréfléchissant
Classe RA 2