CMC AR 180 - Straßenmarkiermaschine mit unterschiedlichen Konfigurations-Möglichkeiten

Artikelnummer:
CMC-AR180

Länge:
220 cm

Breite:
90 cm

Höhe:
185 cm

Gewicht:
825 kg

Erstellt am 23.02.2024

Beschreibung

Selbstfahende Aufsitz Airlessmaschine für Arbeiten, bei welchen eine große Farbkapazität, eine hohe Markierungsleistung und Stabilität mit einer kompakten 4-Rad-Aufsitzmaschine gewährleistet sein muss. Die selbstfahrende Aufsitzmarkiermaschine mit hydraulischem Antrieb kann individuell konfiguriert werden.

Benzinmotor:
- Leistung 27 PS
- externer Generator zum Aufladen der Batterie
- Zentrifugalscheibe

Licht, Blinker und Rundumlicht

Hydraulischer Antrieb mit:
- 2 Motoren direkt gekoppelt an die Hinterrädern
- Joystick: Steuerung vorwärts, rückwärts und neutraler Gang
- Pumpe mit variabler Fördermenge

Hydraulikölkühler

Beschreibung

Strich-/ Lückenautomat:
- C9000 mit Pumpenhubmessung oder

RMCD - Road Marking Control Device
Das vermutlich am einfachsten zu bedienende System für die Straßenmarkierung!
Mit hochauflösendem Farbdisplay und dem einzigartigen RMCD-Drive!

Beachten Sie unsere YouTube-Videos und den Link auf die Website von RMCD.

2 Feststellbremsen:
an den Vorderrädern

Lenkung:
an den Vorderrädern

Lenkradius:
6,7 m

Teleskop-Visier
für eine einfache Vormarkierung oder präzise Nachmarkierung vorhandener Linien.

automatische Motorabschaltung
wenn der Fahrer, ohne das Anziehen der Handbremse, aufsteht.

Sitz
mit einstellbarer Position (links / rechts, vor / zurück)

Sonnenschutzdach

Farbbehälter:
- Fassungsvermögen 150 l
- aus Edelstahl
- mit händischem Rührwerk

Lösungsmittelbehälter:
zum spülen der Pistolen und Farbschläuche

Drucktank für Glasperlen:,
- Fassungsvermögen 35 l
- Mit Druckregler und Feuchtigkeitsabscheider

Airless Hydraulikkolbenpumpe:
- Max. Vol. Durchfluss 8,9 l / min

Zweizylinder Kompressor:
- Durchflussrate 515 l / min
- mit Druckbegrenzungsventil

Automatische Pistole:
auf festem L-Träger montiert (mit verstellbarer Höhe). Standard Düse für 10-20 cm Linie. Linienbreite kann von 10 cm bis 30 cm eingestellt werden, indem man die Düse ändert und/oder die Pistolenhöhe verstellt.

Beschreibung

Hochdruck-Farbfilter

Automatische Glasperlenpistole:
Diffusor mit verstellbarer Neigung und Öffnungswinkeln. Schließverzögerungsregler für Perlpistole

MAX. LINIEN BREITE:
90 cm (Nur mit passendem Zubehör möglich)

Elektronischer Strich-/Lückenautomat C8000 mit:
- Möglichkeit, 8 verschiedene Presets auszuwählen
- Möglichkeit der Aufzeichnung: Gesamtzähler (markierte Linie + unmarkiertes Zwischenstück); Total Meter markierter Linie
- soundSpeedAlarm: Ertönt, wenn die minimale Geschwindigkeit unterschritten oder die maximale Geschwindigkeit überschritten wird. Minimale und maximale Geschwindigkeiten sind einstellbar. (Um eine einheitliche Schichtstärke des Markiermaterials zu gewährleisten).
- Erlaubt bis zu 3 Pistolen zu kontrollieren (wenn Maschine mit 3 Pistolen ausgestattet ist)

Ersatzteile

Airless Düse für Flächenmarkierungen 219

Artikelnummer: CMC-200-219

Tritech-Düse für Flächen

Spritzwinkel: 20 °
Bohrung: 0,019 ”
Farbe: türkis
Modell: T93R

Für die Markierung von Flächen, Symbolen, usw.

Airless Düse für Linienmarkierungen 319

Artikelnummer: CMC-202-319

Tritech-Airlessdüse für Linien

Spritzwinkel: 30 °
Bohrung: 0,019 ”
Farbe: gelb
Modell: T93R

Für die Markierung von scharfen Linien.

Airless Düse für Flächenmarkierungen 219

Artikelnummer: CMC-662-219

Tritech-Düse für die Markierung von Flächen, Symbolen, usw.
Spritzwinkel: 20 Grad
Bohrung: 0,019 Zoll

Airless Düse für Flächenmarkierungen 421

Artikelnummer: CMC-662-421

Tritech-Düse für die Markierung von Flächen, Symbolen, usw.
Spritzwinkel: 40 Grad
Bohrung: 0,021 Zoll

Airless Düse für Flächenmarkierungen 423

Artikelnummer: CMC-662-423

Tritech-Düse für die Markierung von Flächen, Symbolen, usw.
Spritzwinkel: 40 Grad
Bohrung: 0,023 Zoll

Airless Düse für Flächenmarkierungen 519

Artikelnummer: CMC-662-519

Tritech-Düse für die Markierung von Flächen, Symbolen, usw.
Spritzwinkel: 50 Grad
Bohrung: 0,019 Zoll

Airless Düse für Flächenmarkierungen 521

Artikelnummer: CMC-662-521

Tritech-Düse für die Markierung von Flächen, Symbolen, usw.
Spritzwinkel: 50 Grad
Bohrung: 0,021 Zoll

Airless Düse für Linienmarkierungen 215

Artikelnummer: CMC-697-215

TITAN-Airlessdüse für die Markierung von scharfen Linien.
Spritzwinkel: 20 Grad
Bohrung: 0,015 Zoll

Airless Düse für Linienmarkierungen 217

Artikelnummer: CMC-697-217

TITAN-Airlessdüse für die Markierung von scharfen Linien.
Spritzwinkel: 20 Grad
Bohrung: 0,017 Zoll

Airless Düse für Linienmarkierungen 419

Artikelnummer: CMC-697-419

TITAN-Airlessdüse für die Markierung von scharfen Linien.
Spritzwinkel: 40 Grad
Bohrung: 0,019 Zoll

Airless Düse für Linienmarkierungen 421

Artikelnummer: CMC-697-421

Titan-Airlessdüse für die Markierung von scharfen Linien.
Spritzwinkel: 40 Grad
Bohrung: 0,021 Zoll

Airless Düse für Linienmarkierungen 423

Artikelnummer: CMC-697-423

TITAN-Airlessdüse für die Markierung von scharfen Linien.
Spritzwinkel: 40 Grad
Bohrung: 0,023 Zoll

Airless Düse für Linienmarkierungen 621

Artikelnummer: CMC-697-621

TITAN-Airlessdüse für die Markierung von scharfen Linien.
Spritzwinkel: 60 Grad
Bohrung: 0,021 Zoll

Airless Düse für Linienmarkierungen 627

Artikelnummer: CMC-697-627

TITAN-Airlessdüse für die Markierung von scharfen Linien.
Spritzwinkel: 60 Grad
Bohrung: 0,027 Zoll

Airless Düse für Linienmarkierungen 631

Artikelnummer: CMC-697-631

TITAN-Airlessdüse für die Markierung von scharfen Linien.
Spritzwinkel: 60 Grad
Bohrung: 0,031 Zoll

Ersatzteile

Flasche mit 250 ml Pumpenöl

Artikelnummer: CMC-BIO46

Fluido Bio 46
Passend zu den CMC Kolbenpumpen.
Das Spezialöl beugt einem vorzeitigen Verschleiß an der Pumpe vor.

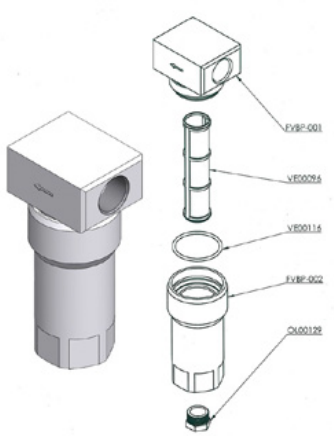

Niederdruck Farbfilter FVBP

Artikelnummer: CMC-FVBP

Niederdruck Farbfilter aus Aluminium passend zu CMC Markierungsmaschinen.

Pneumatikzylinder für Markiereinheit

Artikelnummer: CMC-GD05

passend zu CMC Markierungsmaschine

Kein Bild verfügbar!

Bitte beachten Sie die Dokumente unter Downloads / Pdf Docs

No picture available!

Please have a look for the documents you will find under Downloads / Pdf Docs

Set Innenteil Fußpedal - ohne Gehäuse

Artikelnummer: CMC-KIT00014

Set Innenteil Fußpedal - ohne Gehäuse

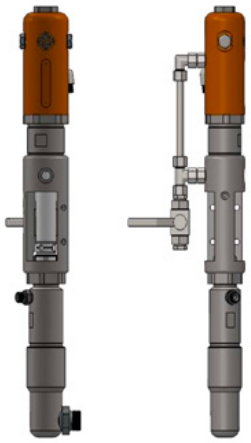

CMC P20 Airlesspumpe

Artikelnummer: CMC-P20

Passend zu CMC Airlesspumpe P20.

Fußpedal zur Auslösung automatischer Pistolen

Artikelnummer: CMC-PEDEL

Pedal zur Kontrolle automatischer Pistolen - komplett

Druckregler 1/4 Zoll für Farb- oder Drucksystem

Artikelnummer: CMC-PN00064

Zum Umschalten von der Rückspülfuktion zur Markierungsfunktion.

Abnehmerrad für Encoder

Artikelnummer: CMC-SU00031

Zum Umschalten von der Rückspülfuktion zur Markierungsfunktion.

Ersatzteile

Hochdruck-Farbschlauch 1/4” 10 Meter lang

Artikelnummer: CMC-TVAPR1/410MT

Hochdruckfarbschlauch

Länge: 10 Meter
Anschluss: 1/ 4 Zoll

Hochdruck-Farbschlauch 1/4” 15 Meter lang

Artikelnummer: CMC-TVAPR1/415MT

Hochdruckfarbschlauch

Länge: 15 Meter
Anschluss: 1/ 4 Zoll

Kein Bild verfügbar!

Bitte beachten Sie die Dokumente unter Downloads / Pdf Docs

No picture available!

Please have a look for the documents you will find under Downloads / Pdf Docs

Hochdruckschlauch 3/8 “ L=1500 mm

Artikelnummer: CMC-TVAPR3/815000

Hochdruck Farbfilter 60 Mesh

Artikelnummer: CMC-VE00062

passend zu CMC Markierungsmaschine

Länge: 145 mm
Durchmesser: 25 mm

Kein Bild verfügbar!

Bitte beachten Sie die Dokumente unter Downloads / Pdf Docs

No picture available!

Please have a look for the documents you will find under Downloads / Pdf Docs

Pulsationsdämpfer LT. 1

Artikelnummer: CMC-VE00069

passend zu CMC P20

Hochdruck Farbfilter 30 Mesh

Artikelnummer: CMC-VE00110

passend zu CMC Markierungsmaschine

Länge: 145 mm
Durchmesser: 25 mm

Zubehör/Erweiterungen

Airless Düse für Flächenmarkierungen 219

Artikelnummer: CMC-200-219

Tritech-Düse für Flächen

Spritzwinkel: 20 °
Bohrung: 0,019 ”
Farbe: türkis
Modell: T93R

Für die Markierung von Flächen, Symbolen, usw.

Airless Düse für Linienmarkierungen 319

Artikelnummer: CMC-202-319

Tritech-Airlessdüse für Linien

Spritzwinkel: 30 °
Bohrung: 0,019 ”
Farbe: gelb
Modell: T93R

Für die Markierung von scharfen Linien.

Airless Düse für Flächenmarkierungen 219

Artikelnummer: CMC-662-219

Tritech-Düse für die Markierung von Flächen, Symbolen, usw.
Spritzwinkel: 20 Grad
Bohrung: 0,019 Zoll

Zubehör/Erweiterungen

Airless Düse für Flächenmarkierungen 421

Artikelnummer: CMC-662-421

Tritech-Düse für die Markierung von Flächen, Symbolen, usw.
Spritzwinkel: 40 Grad
Bohrung: 0,021 Zoll

Airless Düse für Flächenmarkierungen 423

Artikelnummer: CMC-662-423

Tritech-Düse für die Markierung von Flächen, Symbolen, usw.
Spritzwinkel: 40 Grad
Bohrung: 0,023 Zoll

Airless Düse für Flächenmarkierungen 519

Artikelnummer: CMC-662-519

Tritech-Düse für die Markierung von Flächen, Symbolen, usw.
Spritzwinkel: 50 Grad
Bohrung: 0,019 Zoll

Airless Düse für Flächenmarkierungen 521

Artikelnummer: CMC-662-521

Tritech-Düse für die Markierung von Flächen, Symbolen, usw.
Spritzwinkel: 50 Grad
Bohrung: 0,021 Zoll

Zubehör/Erweiterungen

Airless Düse für Linienmarkierungen 215

Artikelnummer: CMC-697-215

TITAN-Airlessdüse für die Markierung von scharfen Linien.
Spritzwinkel: 20 Grad
Bohrung: 0,015 Zoll

Airless Düse für Linienmarkierungen 217

Artikelnummer: CMC-697-217

TITAN-Airlessdüse für die Markierung von scharfen Linien.
Spritzwinkel: 20 Grad
Bohrung: 0,017 Zoll

Airless Düse für Linienmarkierungen 419

Artikelnummer: CMC-697-419

TITAN-Airlessdüse für die Markierung von scharfen Linien.
Spritzwinkel: 40 Grad
Bohrung: 0,019 Zoll

Airless Düse für Linienmarkierungen 421

Artikelnummer: CMC-697-421

Titan-Airlessdüse für die Markierung von scharfen Linien.
Spritzwinkel: 40 Grad
Bohrung: 0,021 Zoll

Zubehör/Erweiterungen

Airless Düse für Linienmarkierungen 423

Artikelnummer: CMC-697-423

TITAN-Airlessdüse für die Markierung von scharfen Linien.
Spritzwinkel: 40 Grad
Bohrung: 0,023 Zoll

Airless Düse für Linienmarkierungen 621

Artikelnummer: CMC-697-621

TITAN-Airlessdüse für die Markierung von scharfen Linien.
Spritzwinkel: 60 Grad
Bohrung: 0,021 Zoll

Airless Düse für Linienmarkierungen 627

Artikelnummer: CMC-697-627

TITAN-Airlessdüse für die Markierung von scharfen Linien.
Spritzwinkel: 60 Grad
Bohrung: 0,027 Zoll

Airless Düse für Linienmarkierungen 631

Artikelnummer: CMC-697-631

TITAN-Airlessdüse für die Markierung von scharfen Linien.
Spritzwinkel: 60 Grad
Bohrung: 0,031 Zoll

Zubehör/Erweiterungen

Flasche mit 250 ml Pumpenöl

Artikelnummer: CMC-BIO46

Fluido Bio 46
Passend zu den CMC Kolbenpumpen.
Das Spezialöl beugt einem vorzeitigen Verschleiß an der Pumpe vor.

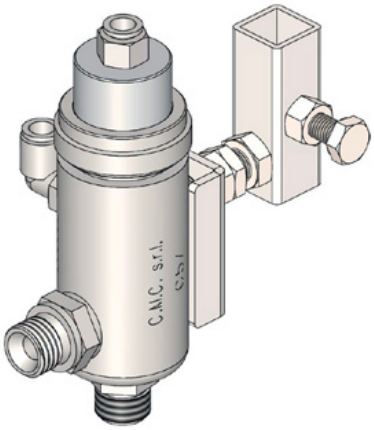

Automatische Airless Pistole C57

Artikelnummer: CMC-C57

C57 automatisch Airless Pistole
Die Pistole öffnet und schließt mittels pneumatischer Steuerung.

Glasperlensystem mit konischem Glasperlenstreuer

Artikelnummer: CMC-DISPERLAR30-CON

Schwerkraft Glasperlenstreursystem mit speziellem Auslass-System.

Dieser verhindert durch die Schürze ein “wegwehen” der Reflexglas-perlen und reduziert hierdurch die eingesetzte Materialmenge.

Strich-Lücken-Automat C8000

Artikelnummer: CMC-EL00032

C8000 Strich-Lücken-Automat:
CMC Strich-Lückenautomat für CMC Markierungsmaschinen.
Beachten Sie auch die Produkte von RMCD - Road Marking Control Device.

Zubehör/Erweiterungen

Strich-Lücken-Automat mit Pumpen-hubmessung C9000

Artikelnummer: CMC-EL00039

C9000 - Strich-Lücken-Automat
CMC Strich-Lückenautomat mit Pumpenhubmessung für CMC Markierungsmaschinen.
Beachten Sie auch die Produkte von RMCD - Road Marking Control Device.

Leucht-Panel 90 x 90 cm mit 13 Lampen

Artikelnummer: CMC-Panel9090_13L

Darstellung von Pfeilen nach links und rechts

RMCD-Standard

Artikelnummer: RMCD-STD

Mit dem RMCD-Road Marking Control Device STANDARD haben wir ein völlig neues System entwickelt, um Straßenmarkierungsma-schinen mit mehr Komfort zu bedienen.Die Basis bildet das RMCD-CAN-Bus-System. Das variabel zu konfigurierende System bietet ein breites Anwendungsspektrum.