CMC AR 180 - Máquina de marcação de estradas com diferentes possibilidades de configuração

Número do artigo:
CMC-AR180

Comprimento:
220 cm

Largura:
90 cm

Altura:
185 cm

Peso:
825 kg

Criado em 23.02.2024

Descrição do produto

Máquina autopropulsada airless para trabalhos em que é necessário garantir uma grande capacidade de pintura, um elevado desempenho de marcação e estabilidade com uma máquina compacta de 4 rodas. A máquina de marcação autopropulsada com tração hidráulica pode ser configurada individualmente.

Motor a gasolina:
- Potência 27 hp
- Gerador externo para carregar a bateria
- Disco centrífugo

Luz, indicador e farol rotativo

Acionamento hidráulico com:
- 2 motores diretamente acoplados às rodas traseiras
- Joystick: controlo das mudanças para a frente, para trás e em ponto morto
- Bomba com caudal variável

Arrefecedor de óleo hidráulico

Descrição do produto

Autómato de linha/gap:
- C9000 com medição do curso da bomba ou

RMCD - Dispositivo de Controlo de Marcação Rodoviária
Provavelmente o sistema mais fácil de operar para marcação de estradas!
Com ecrã a cores de alta resolução e o exclusivo acionamento RMCD!

Veja os nossos vídeos no YouTube e a ligação para o sítio Web do RMCD.

2 travões de estacionamento:
nas rodas dianteiras

Direção:
nas rodas da frente

Raio de viragem:
6,7 m

Viseira telescópica
para uma pré-marcação simples ou uma remarcação precisa das linhas existentes.

Desligamento automático do motor
quando o condutor se levanta sem acionar o travão de mão.

Assento
com posição regulável (esquerda / direita, para a frente / para trás)

Capota de proteção solar

Reservatório de tinta:
- 150 litros de capacidade
- em aço inoxidável
- com agitador manual

Depósito de solventes:
para enxaguar as pistolas e as mangueiras de pintura

Tanque de pressão para contas de vidro:,
- Capacidade 35 litros
- Com regulador de pressão e separador de humidade

Bomba de pistão hidráulica Airless:
- Caudal máx. Caudal vol. 8,9 l / min

Compressor de dois cilindros:
- Caudal 515 l / min
- com válvula de alívio de pressão

Pistola automática:
montada numa viga em L fixa (com altura ajustável). Bocal standard para linha de 10-20 cm. A largura da linha pode ser ajustada de 10 cm a 30 cm mudando o bico e/ou ajustando a altura da pistola.

Descrição do produto

Filtro de cor de alta pressão

Pistola automática para contas de vidro:
Difusor com inclinação e ângulos de abertura ajustáveis. Regulador de atraso de fecho para a pistola de esferas

LARGURA MÁX. LARGURA DA LINHA:
90 cm (apenas possível com acessórios adequados)

Autómato eletrónico de linha/folga C8000 com:
- Possibilidade de selecionar 8 predefinições diferentes
- Opção de registo: contador total (linha marcada + peça intermédia não marcada); total de metros de linha marcada
- SoundSpeedAlarm: Soa quando a velocidade desce abaixo da velocidade mínima ou excede a velocidade máxima. As velocidades mínima e máxima podem ser definidas. (Para assegurar uma espessura de camada uniforme do material de marcação).
- Permite o controlo de até 3 pistolas (se a máquina estiver equipada com 3 pistolas)

Peças de substituição

Bico airless para marcações de superfície 219

Número do artigo: CMC-200-219

Bico airless para marcações de linha 319

Número do artigo: CMC-202-319

Bico airless para marcações de superfície 219

Número do artigo: CMC-662-219

Bico Tritech para marcação de superfícies, símbolos, etc.
Ângulo de projeção: 20 graus
Furo: 0,019 polegadas

Bico airless para marcações de superfície 421

Número do artigo: CMC-662-421

Bico Tritech para marcação de superfícies, símbolos, etc.
Ângulo de projeção: 40 graus
Furo: 0,021 polegadas

Peças de substituição

Bico airless para marcações de superfície 423

Número do artigo: CMC-662-423

Bico Tritech para marcação de superfícies, símbolos, etc.
Ângulo de projeção: 40 graus
Furo: 0,023 polegadas

Bico airless para marcações de superfície 519

Número do artigo: CMC-662-519

Bico Tritech para marcação de superfícies, símbolos, etc.
Ângulo de projeção: 50 graus
Furo: 0,019 polegadas

Bico airless para marcações de superfície 521

Número do artigo: CMC-662-521

Bico Tritech para marcação de superfícies, símbolos, etc.
Ângulo de projeção: 50 graus
Furo: 0,021 polegadas

Bico airless para marcações de linha 215

Número do artigo: CMC-697-215

Bico TITAN airless para marcação de linhas nítidas.
Ângulo de pulverização: 20 graus
Furo: 0,015 polegadas

Peças de substituição

Bico airless para marcação de linhas 217

Número do artigo: CMC-697-217

Bico TITAN airless para marcação de linhas nítidas.
Ângulo de pulverização: 20 graus
Furo: 0,017 polegadas

Bico airless para marcações de linha 419

Número do artigo: CMC-697-419

Bico TITAN airless para marcação de linhas nítidas.
Ângulo de pulverização: 40 graus
Furo: 0,019 polegadas

Bico airless para marcações de linha 421

Número do artigo: CMC-697-421

Bico airless de titânio para marcação de linhas nítidas.
Ângulo de pulverização: 40 graus
Furo: 0,021 polegadas

Bico airless para marcações de linha 423

Número do artigo: CMC-697-423

Bico TITAN airless para marcação de linhas nítidas.
Ângulo de pulverização: 40 graus
Furo: 0,023 polegadas

Peças de substituição

Bico airless para marcações de linha 621

Número do artigo: CMC-697-621

Bico TITAN airless para marcação de linhas nítidas.
Ângulo de pulverização: 60 graus
Furo: 0,021 polegadas

Bico airless para marcações de linha 627

Número do artigo: CMC-697-627

Bico TITAN airless para marcação de linhas nítidas.
Ângulo de pulverização: 60 graus
Furo: 0,027 polegadas

Bico sem ar para marcação de linhas 631

Número do artigo: CMC-697-631

Bico TITAN airless para marcação de linhas nítidas.
Ângulo de pulverização: 60 graus
Furo: 0,031 polegadas

Frasco com 250 ml de óleo de bomba

Número do artigo: CMC-BIO46

Fluido Bio 46
Adequado para bombas de pistão CMC.
O óleo especial evita o desgaste prematuro da bomba.

Peças de substituição

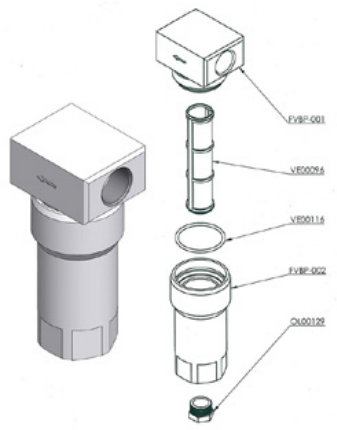

Filtro a cores de baixa pressão FVBP

Número do artigo: CMC-FVBP

Filtro de cor de baixa pressão em alumínio adequado para máquinas de marcação CMC.

Cilindro pneumático para unidade de marcação

Número do artigo: CMC-GD05

adequado para máquina de marcação CMC

Kein Bild verfügbar!

Bitte beachten Sie die Dokumente unter Downloads / Pdf Docs

No picture available!

Please have a look for the documents you will find under Downloads / Pdf Docs

Colocar o pedal da parte interior - sem carcaça

Número do artigo: CMC-KIT00014

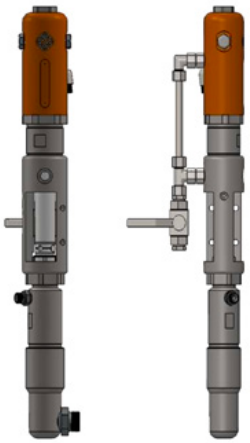

Bomba Airless CMC P20

Número do artigo: CMC-P20

Adequado para a bomba airless P20 da CMC.

Peças de substituição

Pedal para acionar as pistolas automáticas

Número do artigo: CMC-PEDEL

Regulador de pressão de 1/4 polegada para sistema de cor ou pressão

Número do artigo: CMC-PN00064

Para comutar da função de retrolavagem para a função de marcação.

Roda de levantamento para codificador

Número do artigo: CMC-SU00031

Para mudar da função de retrolavagem para a função de marcação.

Mangueira de tinta de alta pressão 1/4” 10 metros

Número do artigo: CMC-TVAPR1/410MT

Mangueira de pintura de alta pressão

Comprimento: 10 metros
Ligação: 1/ 4 polegadas

Peças de substituição

Mangueira de pintura de alta pressão 1/4” 15 metros de comprimento

Número do artigo: CMC-TVAPR1/415MT

Mangueira de pintura de alta pressão

Comprimento: 15 metros
Ligação: 1/ 4 polegadas

Kein Bild verfügbar!

Bitte beachten Sie die Dokumente unter Downloads / Pdf Docs

No picture available!

Please have a look for the documents you will find under Downloads / Pdf Docs

Mangueira de alta pressão 3/8 “ L=1500 mm

Número do artigo: CMC-TVAPR3/815000

Filtro de cor de alta pressão 60 mesh

Número do artigo: CMC-VE00062

Adequado para a máquina de marcação CMC

Comprimento: 145 mm
diâmetro25 mm

Kein Bild verfügbar!

Bitte beachten Sie die Dokumente unter Downloads / Pdf Docs

No picture available!

Please have a look for the documents you will find under Downloads / Pdf Docs

Amortecedor de pulsação LT. 1

Número do artigo: CMC-VE00069

adequado para CMC P20

Filtro colorido de alta pressão 30 mesh

Número do artigo: CMC-VE00110

adequado para a máquina de marcação CMC

Comprimento: 145 mm
Diâmetro: 25 mm

Acessórios/Extensões

Bico airless para marcações de superfície 219

Número do artigo: CMC-200-219

Bico airless para marcações de linha 319

Número do artigo: CMC-202-319

Bico airless para marcações de superfície 219

Número do artigo: CMC-662-219

Bico Tritech para marcação de superfícies, símbolos, etc.
Ângulo de projeção: 20 graus
Furo: 0,019 polegadas

Bico airless para marcações de superfície 421

Número do artigo: CMC-662-421

Bico Tritech para marcação de superfícies, símbolos, etc.
Ângulo de projeção: 40 graus
Furo: 0,021 polegadas

Acessórios/Extensões

Bico airless para marcações de superfície 423

Número do artigo: CMC-662-423

Bico Tritech para marcação de superfícies, símbolos, etc.
Ângulo de projeção: 40 graus
Furo: 0,023 polegadas

Bico airless para marcações de superfície 519

Número do artigo: CMC-662-519

Bico Tritech para marcação de superfícies, símbolos, etc.
Ângulo de projeção: 50 graus
Furo: 0,019 polegadas

Bico airless para marcações de superfície 521

Número do artigo: CMC-662-521

Bico Tritech para marcação de superfícies, símbolos, etc.
Ângulo de projeção: 50 graus
Furo: 0,021 polegadas

Bico airless para marcações de linha 215

Número do artigo: CMC-697-215

Bico TITAN airless para marcação de linhas nítidas.
Ângulo de pulverização: 20 graus
Furo: 0,015 polegadas

Bico airless para marcação de linhas 217

Número do artigo: CMC-697-217

Bico TITAN airless para marcação de linhas nítidas.
Ângulo de pulverização: 20 graus
Furo: 0,017 polegadas

Bico airless para marcações de linha 419

Número do artigo: CMC-697-419

Bico TITAN airless para marcação de linhas nítidas.
Ângulo de pulverização: 40 graus
Furo: 0,019 polegadas

Bico airless para marcações de linha 421

Número do artigo: CMC-697-421

Bico airless de titânio para marcação de linhas nítidas.
Ângulo de pulverização: 40 graus
Furo: 0,021 polegadas

Bico airless para marcações de linha 423

Número do artigo: CMC-697-423

Bico TITAN airless para marcação de linhas nítidas.
Ângulo de pulverização: 40 graus
Furo: 0,023 polegadas

Acessórios/Extensões

Bico airless para marcações de linha 621

Número do artigo: CMC-697-621

Bico TITAN airless para marcação de linhas nítidas.
Ângulo de pulverização: 60 graus
Furo: 0,021 polegadas

Bico airless para marcações de linha 627

Número do artigo: CMC-697-627

Bico TITAN airless para marcação de linhas nítidas.
Ângulo de pulverização: 60 graus
Furo: 0,027 polegadas

Bico sem ar para marcação de linhas 631

Número do artigo: CMC-697-631

Bico TITAN airless para marcação de linhas nítidas.
Ângulo de pulverização: 60 graus
Furo: 0,031 polegadas

Frasco com 250 ml de óleo de bomba

Número do artigo: CMC-BIO46

Fluido Bio 46
Adequado para bombas de pistão CMC.
O óleo especial evita o desgaste prematuro da bomba.

Acessórios/Extensões

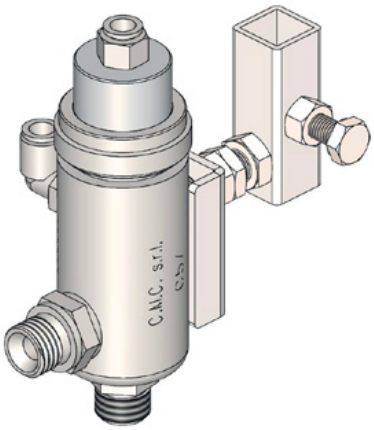

Pistola sem ar automática C57

Número do artigo: CMC-C57

Pistola airless automática C57
A pistola abre e fecha por meio de um comando pneumático.

Sistema de esferas de vidro com agitador de esferas de vidro cônico

Número do artigo: CMC-DISPERLAR30-CON

Sistema de dispersão de pérolas de vidro por gravidade com sistema de saída especial.

Este sistema evita que as pérolas de vidro reflexivas sejam sopradas através do avental, reduzindo assim a quantidade de material utilizado.

Linha Gap Automat C8000

Número do artigo: CMC-EL00032

Máquina de intervalo de linha C8000:
Máquina de controlo de linha CMC para máquinas de marcação CMC.
Observe também os produtos da RMCD - Road Marking Control Device.

Máquina automática com medição do curso da bomba C9000

Número do artigo: CMC-EL00039

C9000 - Máquina automática de linhas de marcação
Autómato de linha CMC com medição do curso da bomba para máquinas de marcação CMC.
Tenha também em atenção os produtos da RMCD - Road Marking Control Device.

Painel iluminado 90 x 90 cm com 13 lâmpadas

Número do artigo: CMC-Panel9090_13L

Norma RMCD

Número do artigo: RMCD-STD

Com o RMCD-Dispositivo de Controlo de Marcação Rodoviária STANDARD, desenvolvemos um sistema completamente novo para operar máquinas de marcação rodoviária com maior comodidade, baseado no sistema de bus RMCD-CAN. O sistema, de configuração variável, oferece uma vasta gama de aplicações.